EEDFR26

Application Multisplit Climatisation Données Techniques 4MXM-A8

4MXM68A2V1B8
4MXM80A2V1B8

TABLE DES MATIÈRES

4MXM-A8

1	Fonctions	4
	4MXM-A8	4
2	Spécifications	5
3	Données électriques	7
4	Options	8
5	Table de combinaison	9
	Tableau des combinaisons	9
6	Tableaux de puissances	25
	Légende de tableau de puissances	25
7	Plans cotés	26
8	Centre de gravité	27
9	Schémas de tuyauterie	28
10	Schémas de câblage	29
	Schémas de câblage - Monophasé	29
11	Données sonores	30
	Spectre de pression sonore	30
12	Plage de fonctionnement	31

1 Fonctions

1 - 1 4MXM-A8

- Nouvelle plage de fonctionnement étendue pour un maximum de confort dans les conditions plus dures (de -20°C jusqu'à +50°C).
- Nouveau design pour l'unité extérieure
- Efficacité saisonnière pouvant atteindre la valeur A+++ en rafraîchissement et A++ chauffage, grâce à une technologie de pointe et une intelligence intégrée
- Jusqu'à 4 unités intérieures peuvent être raccordées à une unité extérieure multi; les unités intérieures peuvent toutes être commandées de façon individuelle et peuvent être installées dans des pièces différentes et à des moments différents; elles foncti
- La sélection d'un système fonctionnant au R-32 permet 68 % de réduction de l'impact environnemental par rapport à un système fonctionnant au R-410A et résulte directement en une consommation énergétique réduite en raison de son efficacité énergétique élev
- Différents types d'unités intérieures peuvent être connectés : par exemple, des unités murales, gainables, cassettes
- Les unités extérieures sont équipées d'un compresseur swing, connu pour son faible niveau sonore et sa haute efficacité énergétique

Inverter

2 Spécifications

2 - 1 Spécifications

Spécifications techniques					4MXM68A8	4MXM80A8
Réfrigérant	Charge			Téq. CO_2	1,35	1,62
Caisson	Couleur				Blanc ivoire	
Dimensions	Unité	Hauteur		mm	734	
		Largeur		mm	974	
		Profondeur		mm	408	
	Unité emballée	Hauteur		mm	820	
		Largeur		mm	1.050	
		Profondeur		mm	480	
Poids	Unité			kg	63	67
	Unité emballée			kg	68	73
Échangeur de chaleur	Longueur			mm	920	
	Rangées	Quantité			2	
	Pas des ailettes			mm	1,40	
	Étages	Quantité			32	
	Passages	Quantité			6,40	6,00
	Type de tube				Hi-XA	
	Diamètre de tube			mm	8,0	7,0
	Ailette	Type			AILETTE WHS8 HYDROPHILE	
	Ailettes	Traitement			Traitement anticorrosion	
Échangeur de chaleur 2	Quantité				-	1
	Longueur			mm	-	650
	Rangées	Quantité			-	1
	Pas des ailettes			mm	-	2
	Étages	Quantité			-	12
Ventilateur	Type				Ventilateur à hélice	
	Direction du refoulement				Horizontal	
	Quantité				1	
	Débit d'air	Rafraîchissement	Haut	m^3/min	46,5	49,1
				cfm	1.642	1.734
Ventil.	Débit d'air	Refroidissement	Moyen	m^3/min	42,5	45,2
		Rafraîchissement	Moyen	cfm	1.501	1.596
Ventilateur	Débit d'air		Bas	m^3/min	24,1	
				cfm	851	
		Chauffage	Haut	m^3/min	43,8	47,8
				cfm	1.547	1.688
Ventil.	Débit d'air		Moyen	m^3/min	43,8	43,9
Ventil.	Débit d'air	Chauffage	Moyen	cfm	1.547	1.550
Ventilateur	Débit d'air	Chauffage	Bas	m^3/min	24,1	
				cfm	851	
Moteur de ventilateur	Quantité				1	
	Modèle				D55F-31	D90B-37
	Sortie			W	55	128
Moteur du ventilateur	Vitesse	Rafraîchissement	Haut	tr/min	760	800
			Moyen	tr/min	700	740
Moteur de ventilateur	Vitesse		Bas	tr/min	420	
		Chauffage	Haut	tr/min	720	780
			Bas	tr/min	420	
Moteur du ventilateur	Vitesse		Moyen	tr/min	720	
Compresseur	Quantité				1	
	Modèle				2YC71DXD#C	
	Quantité d'huile			cm^3	900	
	Type				Compresseur swing hermétique	
	Sortie			W	2.400	
	Type d'huile				FW68DA	
Plage de fonctionnement	Rafraîchissement	Temp. ext.	Min.	°CBS	-10	
			Max.	°CBS	50	
	Chauffage	Extérieure	Min.	°CBS	-20	
			Max.	°CBS	24	
Niveau de puissance sonore	Rafraîchissement	Nom.		dBA	61	
	Chauffage	Nom.		dBA	61	
Niveau de pression sonore	Rafraîchissement	Nom.		dBA	48	
	Chauffage	Nom.		dBA	49	
Réfrigérant					R-32	
	Charge			kg	2,00	2,40
	Charge			Téq. CO_2	1,35	1,62
	Commande				Détendeur	
	PRP				675	

2 Spécifications

2 - 1 Spécifications

Spécifications techniques					4MXM68A8	4MXM80A8
Raccords de tuyauterie	Liquide	Quantité			4	
		DE		mm	6,35	
	Gaz	Quantité			2	1
		DE		mm	9,5	
	Évacuation	Quantité			1	
		DE		mm	16 (diamètre interne du flexible de raccordement)	
Raccords de tuyauterie	Gaz 2	Quantité			2	1
		DE		mm	12,7	
	Gaz 3	Quantité			-	2
		DE		mm	-	15,9
	Longueur de tuyauterie	Min.	UE - UI	m	3 (1)	
		Max.	UE - UI	m	25 (1)	
		Système	Préchargé d'usine jusqu'à	m	30	
	Charge de réfrigérant supplémentaire			kg/m	0,02 (pour longueur de tuyauterie supérieure à 30 m)	
	Dénivelé	UI - UE	Max.	m	15	
		UI - UI	Max.	m	7,5	
	Isolation thermique				Tuyaux de liquide et tuyaux de gaz	
	Longueur totale de tuyauterie	Système	Réel	m	60	70
Commande de puissance	Méthode				Variable (inverter)	

Accessoires standard: Manuel d'installation;Quantité: 1;

Accessoires standard: Bouchon d'évacuation;Quantité: 3;

Accessoires standard: Bouchon d'évacuation;Quantité: 1;

Accessoires standard: Réducteur;Quantité: 1;

Accessoires standard: Sachet de vis;Quantité: 1;

Spécifications électriques				4MXM68A8	4MXM80A8
Alimentation électrique	Phase			1~	
	Fréquence		Hz	50	
	Tension		V	220-240	
Raccords de câblage	Pour alimentation électrique	Quantité		3	
		Remarque		Câble de terre inclus	
	Pour raccordement à l'unité intérieure	Quantité		4	
		Remarque		Câble de terre inclus	

(1)Par pièce |
(2)Pour combinaison avec CVXM-A, FVXM-A - la longueur maximale de tuyauterie est 30m. |
(3)Voir le schéma séparé pour la plage de fonctionnement |
(4)Pour les données électriques, se reporter au schéma séparé. |
(5)Contient des gaz à effet de serre fluorés.

3 Données électriques

3 - 1 Données électriques

2MXM68A8
3MXM-A8
4MXM-A8
5MXM-A8

Unité extérieure	Alimentation électrique			Unités intérieures RA (facteur de sécurité 10%) Reportez-vous à la remarque 5.		Autres unités intérieures (facteur de sécurité 10%)		Compresseur		Moteur de ventilateur extérieur	
Nom du modèle	Hz	Tension	Plage de tensions	MCA	MFA	MCA	MFA	RHz	RLA	kW	FLA
2MXM68N2V1B 2MXM68A2V1B 2MXM68A2V1B9 2MXM68A2V1B8	50	220	Maximum 50Hz 264V	16,94	20	19,80	20	-	7,8	0,056	0,37
	50	230							7,5		
	50	240	Minimum 50Hz 198V						8,7		
3MXM40N2V1B9	50	220	Maximum 50Hz 264V	14,31	16	15,97	16	-	2,9	0,056	0,37
	50	230							3,0		
	50	240	Minimum 50Hz 198V						3,1		
3MXM52N2V1B9	50	220	Maximum 50Hz 264V	14,59	20	16,27	20	-	4,5	0,056	0,37
	50	230							4,7		
	50	240	Minimum 50Hz 198V						4,9		
3MXM68N2V1B9 3MXM68A2V1B 3MXM68A2V1B9 3MXM68A2V1B8	50	220	Maximum 50Hz 264V	17,19	20	19,81	20	-	8,0	0,056	0,37
	50	230							8,4		
	50	240	Minimum 50Hz 198V						8,7		
4MXM68N2V1B9 4MXM68A2V1B 4MXM68A2V1B9 4MXM68A2V1B8	50	220	Maximum 50Hz 264V	17,36	20	19,81	20	-	7,0	0,056	0,37
	50	230							7,3		
	50	240	Minimum 50Hz 198V						7,6		
4MXM80N2V1B9 4MXM80A2V1B 4MXM80A2V1B9 4MXM80A2V1B8	50	220	Maximum 50Hz 264V	17,04	25	20,36	25	-	8,5	0,075	0,50
	50	230							8,9		
	50	240	Minimum 50Hz 198V						9,3		
5MXM90N2V1B9 5MXM90A2V1B 5MXM90A2V1B9 5MXM90A2V1B8	50	220	Maximum 50Hz 264V	21,70	25	24,88	25	-	9,2	0,075	0,50
	50	230							9,6		
	50	240	Minimum 50Hz 198V						10,0		
3AMXM52N2V1B9	50	220	Maximum 50Hz 264V	18,19	20	16,27	20	-	4,5	0,056	0,37
	50	230							4,7		
	50	240	Minimum 50Hz 198V						4,9		
3MXF52A2V1B9	50	220	Maximum 50Hz 264V	14,59	20	16,27	20	-	4,5	0,056	0,37
	50	230							4,7		
	50	240	Minimum 50Hz 198V						4,9		
3AMXF52A2V1B9	50	220	Maximum 50Hz 264V	14,59	20	16,27	20	-	4,5	0,056	0,37
	50	230							4,7		
	50	240	Minimum 50Hz 198V						4,9		
3MXF68A2V1B9	50	220	Maximum 50Hz 264V	17,19	20	19,81	20	-	8,0	0,056	0,37
	50	230							8,4		
	50	240	Minimum 50Hz 198V						8,7		
3MXM40N2V1B8 3MXM40A2V1B 3MXM40A2V1B9 3MXM40A2V1B8	50	220	Maximum 50Hz 264V	14,31	16	15,97	16	-	2,9	0,056	0,37
	50	230							3,0		
	50	240	Minimum 50Hz 198V						3,1		
3MXM52N2V1B8 3MXM52A2V1B 3MXM52A2V1B9 3MXM52A2V1B8	50	220	Maximum 50Hz 264V	14,59	20	16,27	20	-	4,5	0,056	0,37
	50	230							4,7		
	50	240	Minimum 50Hz 198V						4,9		

Remarques

1) Le RLA est basé sur les conditions suivantes.
   Température extérieure 35°C DB
   Température intérieure 27°C DB / 19°C WB
2) Sélectionnez le diamètre de câble sur la base de la valeur MCA.
3) La tension maximale autorisée qui est non équilibrée entre les phases est de 2%.
4) Utilisez un disjoncteur à la place d'un fusible.
5) Uniquement pour unités FVXM installées au mur

Symboles

MCA: Ampérage minimal du circuit [A]
MFA: Ampérage maximal du fusible [A]
RLA: Ampérage en charge nominale [A]
OFM: Moteur de ventilateur extérieur
MSC: Courant de démarrage maximal
FLA: Ampérage à pleine charge [A]
kW: Puissance nominale de sortie du moteur du ventilateur [kW]

3D129421F

4 Options

4 - 1 Options

2MXM-A8
3MXM-A8
4MXM-A8
5MXM-A8

Kit en option	Nom du produit	Disponibilité								
		2MXM40A2V1B9	2MXM50A2V1B8	2MXM68A2V1B8	3MXM40A2V1B8	3MXM52A2V1B8	2MXM68A2V1B8	4MXM68A2V1B8	4MXM80A2V1B8	5MXM90A2V1B8
Commande de puissance	BRP070A82 ①	✓	✓	×	×	×	×	×	×	×
Commande de puissance	BRP070A81 ①	×	×	✓	✓	✓	✓	✓	✓	✓

Remarques
① Applicable uniquement au marché allemand.

4D159144

5 Table de combinaison

5 - 1 Tableau des combinaisons

4MXM68A8

Remarques

1) La capacité totale de chaque unité intérieure connectée est de 11.0kW maximum.
2) Les valeurs mentionnées dans ce document s'appliquent lors de la connexion avec les types d'unités intérieures suivants:

   Catégorie1.5, 2.0, 2.5, 3.5, 4.2, 5.0, 6.0 kW
   Série CTXA-AS, CTXA-AT, CTXA-AW, CTXA-BB, CTXA-BS, CTXA-BT, CTXA-CW, CTXA-CB, CTXA-CS, CTXA-DG, CTXA-DP, CTXA-DL, CTXA-DC, CTXA-DY, CTXM-A, CTXM-M, CTXM-N, CTXM-R, FTXA-AS, FTXA-AT, FTXA-AW, FTXA-BB, FTXA-BS, FTXA-BT, FTXA-CW, FTXA-CB, FTXA-CS, FTXA-DG, FTXA-DP, FTXA-DL, FTXA-DC, FTXA-DY, FTXM-A, FTXM-M, FTXM-N, FTXM-R, FTXJ-AB, FTXJ-AS, FTXJ-AW, FTXJ-AW9, FTXJ-AB9, FTXJ-AS9 installée au mur
3) Capacité de rafraîchissement
   Température intérieure 27°C DB / 19°C WB
   Température extérieure 35°C DB
4) Pour des informations complémentaires concernant le raccord du générateur d'ECS pour Multi et l'Hybrid pour Multi, reportez-vous à 3D106169.

4D139810D

5 Table de combinaison

5 - 1 Tableau des combinaisons

4MXM68A8

Rafraîchissement 230V 50Hz

Unité extérieure	Unité intérieure	Puissance de rafraîchissement [kW]				Puissance totale [kW]			Entrée électrique [kW]			Courant total [A]			Facteur de puissance [%]
		Pièce A	Pièce B	Pièce C	Pièce D	Minimum	Nominal	Maximum	Minimum	Nominal	Maximum	Minimum	Nominal	Maximum	
4MXM68N2V1B 4MXM68N2V1B9 4MXM68A2V1B 4MXM68A2V1B9 4MXM68A2V1B8	1.5	1.60	-	-	-	1.57	1.60	2.49	0.40	0.42	0.59	1.82	1.98	2.71	95
	2.0	2.00	-	-	-	1.65	2.00	3.00	0.42	0.43	0.67	1.91	2.08	3.08	95
	2.5	2.50	-	-	-	1.74	2.50	3.44	0.44	0.44	0.82	2.00	2.62	3.77	95
	3.5	3.50	-	-	-	1.93	3.50	4.86	0.46	0.46	1.43	2.09	3.84	6.53	95
	4.2	4.20	-	-	-	1.93	4.20	5.33	0.46	0.46	1.43	2.09	3.93	6.56	95
	5.0	5.00	-	-	-	1.94	5.00	6.03	0.44	0.44	2.13	2.00	7.20	9.77	95
	6.0	6.00	-	-	-	1.94	6.00	6.51	0.44	0.44	2.13	2.00	7.29	9.77	95
	1.5+1.5	1.50	1.50	-	-	1.95	3.00	4.79	0.40	0.51	1.15	1.81	2.34	5.25	95
	1.5+2.0	1.50	2.00	-	-	1.95	3.50	4.96	0.40	0.62	1.22	1.81	2.84	5.58	95
	1.5+2.5	1.50	2.50	-	-	1.95	4.00	5.28	0.40	0.75	1.36	1.81	3.44	6.23	95
	1.5+3.5	1.50	3.50	-	-	1.95	5.00	6.17	0.39	1.04	1.83	1.77	4.76	8.39	95
	1.5+4.2	1.50	4.20	-	-	1.95	5.70	6.39	0.39	1.27	1.96	1.77	5.82	8.97	95
	1.5+5.0	1.50	5.00	-	-	1.95	6.50	7.08	0.38	1.50	2.23	1.73	6.87	10.22	95
	1.5+6.0	1.36	5.44	-	-	1.96	6.80	7.59	0.37	1.62	2.36	1.68	7.42	10.79	95
	2.0+2.0	2.00	2.00	-	-	1.95	4.00	5.12	0.40	0.75	1.29	1.81	3.44	5.91	95
	2.0+2.5	2.00	2.50	-	-	1.95	4.50	5.44	0.40	0.89	1.43	1.81	4.08	6.56	95
	2.0+3.5	2.00	3.50	-	-	1.95	5.50	6.30	0.39	1.17	1.91	1.77	5.36	8.76	95
	2.0+4.2	2.00	4.20	-	-	1.95	6.20	6.51	0.39	1.43	2.05	1.77	6.55	9.37	95
	2.0+5.0	1.94	4.86	-	-	1.95	6.80	7.26	0.38	1.59	2.36	1.73	7.28	10.79	95
	2.0+6.0	1.70	5.10	-	-	1.96	6.80	7.71	0.37	1.61	2.45	1.68	7.37	11.20	95
	2.5+2.5	2.50	2.50	-	-	1.95	5.00	6.10	0.41	1.01	1.78	1.89	4.63	8.15	95
	2.5+3.5	2.50	3.50	-	-	1.95	6.00	6.57	0.40	1.29	2.11	1.81	5.91	9.65	95
	2.5+4.2	2.50	4.20	-	-	1.95	6.70	6.95	0.40	1.51	2.38	1.81	6.92	10.88	95
	2.5+5.0	2.27	4.53	-	-	1.95	6.80	7.37	0.37	1.50	2.45	1.68	6.87	11.20	95
	2.5+6.0	2.00	4.80	-	-	1.96	6.80	7.71	0.35	1.48	2.45	1.60	6.78	11.20	95
	3.5+3.5	3.40	3.40	-	-	1.95	6.80	7.13	0.38	1.45	2.37	1.73	6.64	10.83	95
	3.5+4.2	3.09	3.71	-	-	1.95	6.80	7.24	0.38	1.45	2.46	1.73	6.64	11.24	95
	3.5+5.0	2.80	4.00	-	-	1.95	6.80	7.76	0.35	1.42	2.78	1.60	6.50	12.71	95
	3.5+6.0	2.51	4.29	-	-	2.26	6.80	8.07	0.40	1.40	2.72	1.81	6.41	12.46	95
	4.2+4.2	3.40	3.40	-	-	1.95	6.80	7.14	0.38	1.44	2.37	1.73	6.60	10.83	95
	4.2+5.0	3.10	3.70	-	-	1.95	6.80	7.77	0.35	1.41	2.78	1.60	6.46	12.71	95
	4.2+6.0	2.80	4.00	-	-	2.26	6.80	8.08	0.40	1.40	2.72	1.81	6.41	12.46	95
	5.0+5.0	3.40	3.40	-	-	2.34	6.80	8.22	0.43	1.38	2.98	1.98	6.32	13.65	95
	5.0+6.0	3.09	3.71	-	-	2.47	6.80	8.45	0.44	1.37	2.92	2.02	6.28	13.36	95
	1.5+1.5+1.5	1.50	1.50	1.50	-	1.96	4.50	6.40	0.39	0.61	1.57	1.77	2.80	7.17	95
	1.5+1.5+2.0	1.44	1.44	1.92	-	1.96	4.80	6.56	0.39	0.70	1.65	1.77	3.21	7.54	95
	1.5+1.5+2.5	1.42	1.42	2.36	-	1.96	5.20	6.72	0.39	0.83	1.73	1.77	3.81	7.90	95
	1.5+1.5+3.5	1.50	1.50	3.50	-	1.96	6.50	7.11	0.38	1.56	1.92	1.73	7.14	8.80	95
	1.5+1.5+4.2	1.42	1.42	3.97	-	1.96	6.80	7.33	0.38	1.80	2.05	1.73	8.24	9.37	95
	1.5+1.5+5.0	1.28	1.28	4.25	-	1.96	6.80	7.74	0.36	1.75	2.22	1.64	8.01	10.14	95
	1.5+1.5+6.0	1.13	1.13	4.53	-	2.31	6.80	7.99	0.40	1.73	2.17	1.85	7.92	9.94	95
	1.5+2.0+2.0	1.50	2.00	2.00	-	1.96	5.50	6.48	0.39	1.01	1.61	1.77	4.63	7.38	95
	1.5+2.0+2.5	1.50	2.00	2.50	-	1.96	6.00	6.87	0.39	1.32	1.81	1.77	6.05	8.26	95
	1.5+2.0+3.5	1.46	1.94	3.40	-	1.96	6.80	7.25	0.38	1.80	2.01	1.73	8.24	9.21	95
	1.5+2.0+4.2	1.32	1.77	3.71	-	1.96	6.80	7.47	0.38	1.79	2.14	1.73	8.20	9.78	95
	1.5+2.0+5.0	1.20	1.60	4.00	-	1.96	6.80	7.87	0.36	1.74	2.31	1.64	7.97	10.55	95
	1.5+2.0+6.0	1.07	1.43	4.29	-	2.31	6.80	8.13	0.40	1.72	2.26	1.85	7.88	10.35	95
	1.5+2.5+2.5	1.50	2.50	2.50	-	1.96	6.50	7.10	0.38	1.63	1.92	1.73	7.46	8.80	95
	1.5+2.5+3.5	1.36	2.27	3.17	-	1.96	6.80	7.60	0.36	1.79	2.23	1.64	8.20	10.18	95
	1.5+2.5+4.2	1.24	2.07	3.48	-	1.96	6.80	7.81	0.36	1.78	2.35	1.64	8.15	10.75	95
	1.5+2.5+5.0	1.13	1.89	3.78	-	1.96	6.80	7.95	0.36	1.74	2.35	1.64	7.97	10.75	95
	1.5+2.5+6.0	1.02	1.70	4.08	-	2.31	6.80	8.42	0.41	1.71	2.44	1.89	7.83	11.16	95
	1.5+3.5+3.5	1.20	2.80	2.80	-	1.96	6.80	7.94	0.37	1.77	2.45	1.68	8.11	11.20	95
	1.5+3.5+4.2	1.11	2.59	3.10	-	1.96	6.80	8.13	0.37	1.76	2.58	1.68	8.06	11.81	95
	1.5+3.5+5.0	1.02	2.38	3.40	-	1.96	6.80	8.46	0.33	1.72	2.72	1.52	7.88	12.46	95
	1.5+3.5+6.0	0.93	2.16	3.71	-	2.31	6.80	8.56	0.41	1.70	2.53	1.89	7.79	11.57	95
	1.5+4.2+4.2	1.03	2.88	2.88	-	1.96	6.80	8.26	0.37	1.75	2.68	1.68	8.01	12.26	95
	1.5+4.2+5.0	0.95	2.67	3.18	-	1.96	6.80	8.53	0.33	1.71	2.77	1.52	7.83	12.67	95
	2.0+2.0+2.0	2.00	2.00	2.00	-	1.96	6.00	6.64	0.39	1.34	1.68	1.77	6.14	7.70	95
	2.0+2.0+2.5	2.00	2.00	2.50	-	1.96	6.50	7.03	0.39	1.63	1.89	1.77	7.46	8.64	95
	2.0+2.0+3.5	1.81	1.81	3.17	-	1.96	6.80	7.40	0.38	1.79	2.09	1.73	8.20	9.57	95
	2.0+2.0+4.2	1.66	1.66	3.48	-	1.96	6.80	7.61	0.38	1.78	2.23	1.73	8.15	10.18	95
	2.0+2.0+5.0	1.51	1.51	3.78	-	1.96	6.80	8.01	0.36	1.74	2.39	1.64	7.97	10.96	95
	2.0+2.0+6.0	1.36	1.36	4.08	-	2.31	6.80	8.27	0.40	1.71	2.35	1.85	7.83	10.75	95
	2.0+2.5+2.5	1.94	2.43	2.43	-	1.96	6.80	7.24	0.38	1.77	2.01	1.73	8.11	9.21	95
	2.0+2.5+3.5	1.70	2.13	2.98	-	1.96	6.80	7.74	0.36	1.76	2.31	1.64	8.06	10.55	95
	2.0+2.5+4.2	1.56	1.95	3.28	-	1.96	6.80	7.94	0.36	1.75	2.45	1.64	8.01	11.20	95
	2.0+2.5+5.0	1.43	1.79	3.58	-	1.96	6.80	8.08	0.36	1.71	2.44	1.64	7.83	11.16	95
	2.0+2.5+6.0	1.30	1.62	3.89	-	2.31	6.80	8.55	0.41	1.69	2.53	1.89	7.74	11.57	95
	2.0+3.5+3.5	1.51	2.64	2.64	-	1.96	6.80	8.07	0.37	1.74	2.54	1.68	7.97	11.61	95
	2.0+3.5+4.2	1.40	2.45	2.94	-	1.96	6.80	8.25	0.37	1.74	2.68	1.68	7.97	12.26	95
	2.0+3.5+5.0	1.30	2.27	3.24	-	2.28	6.80	8.58	0.40	1.69	2.82	1.85	7.74	12.91	95
	2.0+4.2+4.2	1.31	2.75	2.75	-	1.96	6.80	8.37	0.37	1.73	2.77	1.68	7.92	12.67	95
	2.5+2.5+2.5	2.27	2.27	2.27	-	1.96	6.80	7.53	0.38	1.76	2.18	1.73	8.06	9.98	95
	2.5+2.5+3.5	2.00	2.00	2.80	-	1.96	6.80	7.94	0.36	1.72	2.45	1.64	7.88	11.20	95
	2.5+2.5+4.2	1.85	1.85	3.10	-	1.96	6.80	8.12	0.36	1.71	2.58	1.64	7.83	11.81	95
	2.5+2.5+5.0	1.70	1.70	3.40	-	2.28	6.80	8.45	0.40	1.67	2.72	1.85	7.65	12.46	95
	2.5+2.5+6.0	1.55	1.55	3.71	-	2.42	6.80	8.74	0.40	1.65	2.67	1.85	7.56	12.22	95
	2.5+3.5+3.5	1.79	2.51	2.51	-	2.27	6.80	8.30	0.40	1.70	2.72	1.85	7.79	12.46	95
	2.5+3.5+4.2	1.67	2.33	2.80	-	2.27	6.80	8.43	0.40	1.69	2.82	1.85	7.74	12.91	95
	2.5+3.5+5.0	1.55	2.16	3.09	-	2.48	6.80	8.74	0.42	1.65	2.96	1.94	7.56	13.56	95
	2.5+4.2+4.2	1.56	2.62	2.62	-	2.27	6.80	8.49	0.40	1.68	2.87	1.85	7.69	13.12	95
	3.5+3.5+3.5	2.27	2.27	2.27	-	2.38	6.80	8.59	0.40	1.68	2.96	1.81	7.69	13.56	95
	1.5+1.5+1.5+1.5	1.65	1.65	1.65	1.65	1.97	6.60	7.02	0.38	1.38	1.61	1.73	6.32	7.38	95
	1.5+1.5+1.5+2.0	1.52	1.52	1.52	2.03	1.97	6.60	7.22	0.38	1.37	1.69	1.73	6.28	7.72	95
	1.5+1.5+1.5+2.5	1.41	1.41	1.41	2.36	1.97	6.60	7.45	0.36	1.35	1.78	1.64	6.18	8.15	95
	1.5+1.5+1.5+3.5	1.28	1.28	1.28	2.98	1.97	6.80	7.87	0.37	1.58	1.99	1.68	7.24	9.12	95
	1.5+1.5+1.5+4.2	1.17	1.17	1.17	3.28	1.97	6.80	8.04	0.37	1.58	2.07	1.68	7.24	9.49	95
	1.5+1.5+1.5+5.0	1.07	1.07	1.07	3.58	2.45	6.80	8.28	0.42	1.54	2.27	1.94	7.05	10.39	95
	1.5+1.5+1.5+6.0	0.97	0.97	0.97	3.89	2.48	6.80	8.38	0.40	1.52	2.08	1.81	6.96	9.53	95

4D139810D

5 Table de combinaison

5 - 1 Tableau des combinaisons

4MXM68A8

Rafraîchissement 230V 50Hz

Unité extérieure	Unité intérieure	Puissance de rafraîchissement [kW]				Puissance totale [kW]			Entrée électrique [kW]			Courant total [A]			Facteur de puissance [%]
		Pièce A	Pièce B	Pièce C	Pièce D	Minimum	Nominal	Maximum	Minimum	Nominal	Maximum	Minimum	Nominal	Maximum	
4MXM68N2V1B 4MXM68N2V1B9 4MXM68A2V1B 4MXM68A2V1B9 4MXM68A2V1B8	1.5+1.5+2.0+2.0	1.46	1.46	1.94	1.94	1.97	6.80	7.45	0.38	1.60	1.78	1.73	7.33	8.15	95
	1.5+1.5+2.0+2.5	1.36	1.36	1.81	2.27	1.97	6.80	7.62	0.36	1.58	1.87	1.64	7.24	8.55	95
	1.5+1.5+2.0+3.5	1.20	1.20	1.60	2.80	1.97	6.80	8.03	0.37	1.57	2.07	1.68	7.19	9.49	95
	1.5+1.5+2.0+4.2	1.11	1.11	1.48	3.10	1.97	6.80	8.19	0.37	1.56	2.16	1.68	7.14	9.90	95
	1.5+1.5+2.0+5.0	1.02	1.02	1.36	3.40	2.45	6.80	8.43	0.42	1.53	2.36	1.94	7.01	10.78	95
	1.5+1.5+2.0+6.0	0.93	0.93	1.24	3.71	2.48	6.80	8.56	0.40	1.51	2.18	1.81	6.92	9.98	95
	1.5+1.5+2.5+2.5	1.28	1.28	2.13	2.13	1.97	6.80	7.70	0.36	1.58	1.90	1.64	7.24	8.72	95
	1.5+1.5+2.5+3.5	1.13	1.13	1.89	2.64	2.32	6.80	8.11	0.46	1.56	2.12	2.11	7.14	9.69	95
	1.5+1.5+2.5+4.2	1.05	1.05	1.75	2.94	2.32	6.80	8.27	0.46	1.55	2.21	2.11	7.10	10.10	95
	1.5+1.5+2.5+5.0	0.97	0.97	1.62	3.24	2.45	6.80	8.70	0.42	1.52	2.46	1.94	6.96	11.24	95
	1.5+1.5+3.5+3.5	1.02	1.02	2.38	2.38	2.32	6.80	8.57	0.46	1.55	2.39	2.11	7.10	10.92	95
	1.5+1.5+3.5+4.2	0.95	0.95	2.22	2.67	2.44	6.80	8.65	0.50	1.54	2.44	2.27	7.05	11.16	95
	1.5+2.0+2.0+2.0	1.36	1.81	1.81	1.81	1.97	6.80	7.61	0.38	1.59	1.87	1.73	7.28	8.55	95
	1.5+2.0+2.0+2.5	1.28	1.70	1.70	2.13	1.97	6.80	7.78	0.36	1.58	1.95	1.64	7.24	8.92	95
	1.5+2.0+2.0+3.5	1.13	1.51	1.51	2.64	2.32	6.80	8.18	0.46	1.57	2.16	2.11	7.19	9.90	95
	1.5+2.0+2.0+4.2	1.05	1.40	1.40	2.94	2.32	6.80	8.34	0.46	1.56	2.25	2.11	7.14	10.31	95
	1.5+2.0+2.0+5.0	0.97	1.30	1.30	3.24	2.45	6.80	8.77	0.42	1.53	2.51	1.94	7.01	11.49	95
	1.5+2.0+2.5+2.5	1.20	1.60	2.00	2.00	1.97	6.80	7.86	0.36	1.58	1.99	1.64	7.24	9.12	95
	1.5+2.0+2.5+3.5	1.07	1.43	1.79	2.51	2.32	6.80	8.26	0.46	1.56	2.21	2.11	7.14	10.10	95
	1.5+2.0+2.5+4.2	1.00	1.33	1.67	2.80	2.32	6.80	8.43	0.46	1.55	2.30	2.11	7.10	10.51	95
	1.5+2.0+2.5+5.0	0.93	1.24	1.55	3.09	2.45	6.80	8.85	0.42	1.52	2.55	1.94	6.96	11.69	95
	1.5+2.0+3.5+3.5	0.97	1.30	2.27	2.27	1.98	6.80	8.64	0.37	1.55	2.44	1.68	7.10	11.16	95
	1.5+2.5+2.5+2.5	1.13	1.89	1.89	1.89	1.97	6.80	8.18	0.33	1.57	2.16	1.52	7.19	9.90	95
	1.5+2.5+2.5+3.5	1.02	1.70	1.70	2.38	2.32	6.80	8.49	0.40	1.55	2.34	1.81	7.10	10.71	95
	1.5+2.5+2.5+4.2	0.95	1.59	1.59	2.67	2.32	6.80	8.50	0.41	1.55	2.34	1.89	7.10	10.71	95
	1.5+2.5+3.5+3.5	0.93	1.55	2.16	2.16	2.32	6.80	8.71	0.40	1.54	2.48	1.81	7.05	11.36	95
	2.0+2.0+2.0+2.0	1.70	1.70	1.70	1.70	1.97	6.80	7.78	0.38	1.58	1.95	1.73	7.24	8.92	95
	2.0+2.0+2.0+2.5	1.60	1.60	1.60	2.00	1.97	6.80	7.95	0.36	1.58	2.04	1.64	7.24	9.33	95
	2.0+2.0+2.0+3.5	1.43	1.43	1.43	2.51	1.97	6.80	8.33	0.37	1.56	2.25	1.68	7.14	10.31	95
	2.0+2.0+2.0+4.2	1.33	1.33	1.33	2.80	1.97	6.80	8.49	0.37	1.55	2.34	1.68	7.10	10.71	95
	2.0+2.0+2.0+5.0	1.24	1.24	1.24	3.09	2.45	6.80	8.91	0.42	1.52	2.61	1.94	6.96	11.93	95
	2.0+2.0+2.5+2.5	1.51	1.51	1.89	1.89	1.97	6.80	8.10	0.37	1.57	2.12	1.68	7.19	9.69	95
	2.0+2.0+2.5+3.5	1.36	1.36	1.70	2.38	2.32	6.80	8.49	0.41	1.55	2.34	1.89	7.10	10.71	95
	2.0+2.0+2.5+4.2	1.27	1.27	1.59	2.67	2.32	6.80	8.64	0.41	1.55	2.44	1.89	7.10	11.16	95
	2.0+2.0+3.5+3.5	1.24	1.24	2.16	2.16	2.44	6.80	8.78	0.41	1.55	2.53	1.89	7.10	11.57	95
	2.0+2.5+2.5+2.5	1.43	1.79	1.79	1.79	1.97	6.80	8.33	0.37	1.56	2.25	1.68	7.14	10.31	95
	2.0+2.5+2.5+3.5	1.30	1.62	1.62	2.27	2.32	6.80	8.63	0.41	1.55	2.44	1.89	7.10	11.16	95
	2.5+2.5+2.5+2.5	1.70	1.70	1.70	1.70	2.32	6.80	8.56	0.42	1.55	2.39	1.94	7.10	10.92	95
	2.5+2.5+2.5+3.5	1.55	1.55	1.55	2.16	2.44	6.80	8.90	0.42	1.54	2.63	1.94	7.05	12.02	95

4D139810D

5 Table de combinaison

5 - 1 Tableau des combinaisons

4MXM68A8

Remarques

1) La capacité totale de chaque unité intérieure connectée est de 11.0kW maximum.
2) Les valeurs mentionnées dans ce document s'appliquent lors de la connexion avec les types d'unités intérieures suivants:
   Catégorie1.5, 2.0, 2.5, 3.5, 4.2, 5.0, 6.0 kW
   Série CTXA-AS, CTXA-AT, CTXA-AW, CTXA-BB, CTXA-BS, CTXA-BT, CTXA-CW, CTXA-CB, CTXA-CS, CTXA-DG, CTXA-DP, CTXA-DL, CTXA-DC, CTXA-DY, CTXM-A, CTXM-M, CTXM-N, CTXM-R, FTXA-AS, FTXA-AT, FTXA-AW, FTXA-BB, FTXA-BS, FTXA-BT, FTXA-CW, FTXA-CB, FTXA-CS, FTXA-DG, FTXA-DP, FTXA-DL, FTXA-DC, FTXA-DY, FTXM-A, FTXM-M, FTXM-N, FTXM-R, FTXJ-AB, FTXJ-AS, FTXJ-AW, FTXJ-AW9, FTXJ-AB9, FTXJ-AS9 installée au mur

3) Capacité de chauffage
   Température intérieure 20°C DB
   Température extérieure 7°C DB / 6°C WB
4) Pour des informations complémentaires concernant le raccord du générateur d'ECS pour Multi et l'Hybrid pour Multi, reportez-vous à 3D106169.

4D139812D

5 Table de combinaison

5 - 1 Tableau des combinaisons

4MXM68A8

Chauffage 230V 50Hz

Unité extérieure	Unité intérieure	Puissance de chauffage [kW]				Puissance totale [kW]			Entrée électrique [kW]			Courant total [A]			Facteur de puissance [%]
		Pièce A	Pièce B	Pièce C	Pièce D	Minimum	Nominal	Maximum	Minimum	Nominal	Maximum	Minimum	Nominal	Maximum	
4MXM68N2V1B 4MXM68N2V1B9 4MXM68A2V1B 4MXM68A2V1B9 4MXM68A2V1B8	1.5	2.70	-	-	-	1.23	2.70	4.08	0.35	0.73	1.22	1.59	3.35	5.58	95
	2.0	3.00	-	-	-	1.23	3.00	4.09	0.36	0.82	1.28	1.63	3.74	5.86	95
	2.5	3.40	-	-	-	1.27	3.40	4.30	0.37	1.03	1.37	1.69	4.72	6.27	95
	3.5	4.30	-	-	-	1.39	4.30	4.90	0.38	1.42	1.75	1.75	6.50	8.01	95
	4.2	5.00	-	-	-	1.44	5.00	5.70	0.40	1.63	2.04	1.82	7.47	9.34	95
	5.0	6.00	-	-	-	1.66	6.00	6.90	0.39	1.97	2.59	1.78	9.02	11.85	95
	6.0	7.20	-	-	-	1.88	7.20	8.91	0.37	2.42	2.64	1.69	11.05	12.08	95
	1.5+1.5	1.85	1.85	-	-	1.39	3.70	7.38	0.30	0.83	1.83	1.37	3.80	8.38	95
	1.5+2.0	1.80	2.40	-	-	1.45	4.20	7.76	0.31	0.97	1.99	1.43	4.42	9.09	95
	1.5+2.5	1.80	3.00	-	-	1.65	4.80	7.95	0.36	1.13	2.06	1.63	5.15	9.43	95
	1.5+3.5	1.80	4.20	-	-	1.80	6.00	8.50	0.37	1.47	2.35	1.68	6.73	10.74	95
	1.5+4.2	1.82	5.08	-	-	1.80	6.90	8.85	0.37	1.75	2.57	1.68	8.00	11.75	95
	1.5+5.0	1.82	6.08	-	-	2.18	7.90	10.38	0.45	2.05	2.91	2.06	9.39	13.31	95
	1.5+6.0	1.72	6.88	-	-	2.46	8.60	10.58	0.48	2.28	2.67	2.19	10.44	12.21	95
	2.0+2.0	2.40	2.40	-	-	1.65	4.80	7.95	0.36	1.01	2.31	1.63	4.63	10.57	95
	2.0+2.5	2.40	3.00	-	-	1.65	5.40	8.12	0.36	1.19	2.32	1.63	5.44	10.62	95
	2.0+3.5	2.40	4.20	-	-	1.80	6.60	8.67	0.37	1.54	2.43	1.68	7.05	11.12	95
	2.0+4.2	2.42	5.08	-	-	1.80	7.50	9.03	0.37	1.86	2.66	1.68	8.50	12.17	95
	2.0+5.0	2.40	6.00	-	-	2.18	8.40	10.56	0.45	2.21	3.00	2.06	10.10	13.73	95
	2.0+6.0	2.15	6.45	-	-	2.46	8.60	10.75	0.48	2.24	2.74	2.19	10.26	12.55	95
	2.5+2.5	3.00	3.00	-	-	1.65	6.00	8.49	0.36	1.35	2.36	1.63	6.18	10.78	95
	2.5+3.5	3.00	4.20	-	-	1.89	7.20	9.03	0.38	1.74	2.66	1.72	7.97	12.17	95
	2.5+4.2	3.02	5.08	-	-	1.89	8.10	9.29	0.38	2.06	2.82	1.72	9.42	12.93	95
	2.5+5.0	2.87	5.73	-	-	2.27	8.60	10.68	0.46	2.24	3.09	2.11	10.26	14.15	95
	2.5+6.0	2.53	6.07	-	-	2.55	8.60	10.88	0.50	2.22	2.77	2.28	10.17	12.67	95
	3.5+3.5	4.20	4.20	-	-	2.17	8.40	9.38	0.42	2.21	2.86	1.94	10.10	13.09	95
	3.5+4.2	3.91	4.69	-	-	2.17	8.60	9.47	0.42	2.26	2.91	1.94	10.35	13.31	95
	3.5+5.0	3.54	5.06	-	-	2.56	8.60	10.90	0.51	2.22	3.13	2.32	10.17	14.32	95
	3.5+6.0	3.17	5.43	-	-	2.74	8.60	11.01	0.52	2.21	2.76	2.37	10.12	12.63	95
	4.2+4.2	4.30	4.30	-	-	2.17	8.60	9.56	0.42	2.22	2.94	1.94	10.17	13.47	95
	4.2+5.0	3.93	4.67	-	-	2.56	8.60	10.91	0.51	2.21	3.19	2.32	10.12	14.61	95
	4.2+6.0	3.54	5.06	-	-	2.74	8.60	11.02	0.51	2.20	2.79	2.32	10.07	12.76	95
	5.0+5.0	4.30	4.30	-	-	2.94	8.60	11.10	0.59	2.17	3.11	2.71	9.94	14.23	95
	5.0+6.0	3.91	4.69	-	-	3.14	8.60	11.10	0.60	2.15	2.72	2.75	9.84	12.46	95
	1.5+1.5+1.5	1.83	1.83	1.83	-	1.80	5.50	9.92	0.37	1.13	2.26	1.69	5.15	10.36	95
	1.5+1.5+2.0	1.83	1.83	2.44	-	1.94	6.10	10.10	0.40	1.29	2.34	1.83	5.91	10.69	95
	1.5+1.5+2.5	1.83	1.83	3.05	-	2.09	6.70	10.18	0.42	1.48	2.37	1.93	6.80	10.86	95
	1.5+1.5+3.5	1.85	1.85	4.31	-	2.31	8.00	10.29	0.44	1.82	2.49	2.02	8.35	11.41	95
	1.5+1.5+4.2	1.79	1.79	5.02	-	2.31	8.60	10.29	0.44	2.03	2.49	2.02	9.30	11.41	95
	1.5+1.5+5.0	1.61	1.61	5.38	-	2.71	8.60	10.46	0.55	2.01	2.57	2.50	9.20	11.75	95
	1.5+1.5+6.0	1.43	1.43	5.73	-	2.93	8.60	10.59	0.55	1.99	2.31	2.50	9.11	10.57	95
	1.5+2.0+2.0	1.83	2.44	2.44	-	2.01	6.70	10.26	0.41	1.60	2.41	1.89	7.31	11.03	95
	1.5+2.0+2.5	1.83	2.43	3.04	-	2.10	7.30	10.36	0.42	1.73	2.44	1.94	7.93	11.16	95
	1.5+2.0+3.5	1.82	2.43	4.25	-	2.31	8.50	10.45	0.44	2.00	2.58	2.02	9.14	11.79	95
	1.5+2.0+4.2	1.68	2.23	4.69	-	2.31	8.60	10.46	0.44	2.01	2.57	2.02	9.20	11.75	95
	1.5+2.0+5.0	1.52	2.02	5.06	-	2.71	8.60	10.88	0.55	2.00	2.64	2.50	9.16	12.08	95
	1.5+2.0+6.0	1.36	1.81	5.43	-	2.93	8.60	10.89	0.55	1.98	2.38	2.50	9.07	10.91	95
	1.5+2.5+2.5	1.85	3.08	3.08	-	2.20	8.00	10.47	0.45	1.89	2.44	2.06	8.64	11.16	95
	1.5+2.5+3.5	1.72	2.87	4.01	-	2.40	8.60	10.58	0.47	2.02	2.57	2.15	9.25	11.75	95
	1.5+2.5+4.2	1.57	2.62	4.40	-	2.41	8.60	10.58	0.47	2.00	2.57	2.15	9.16	11.75	95
	1.5+2.5+5.0	1.43	2.39	4.78	-	2.81	8.60	11.00	0.56	1.99	2.64	2.58	9.11	12.08	95
	1.5+2.5+6.0	1.29	2.15	5.16	-	3.02	8.60	11.00	0.57	1.97	2.38	2.62	9.02	10.91	95
	1.5+3.5+3.5	1.52	3.54	3.54	-	2.69	8.60	10.59	0.55	1.99	2.57	2.50	9.11	11.75	95
	1.5+3.5+4.2	1.40	3.27	3.93	-	2.69	8.60	10.59	0.55	1.98	2.56	2.50	9.07	11.71	95
	1.5+3.5+5.0	1.29	3.01	4.30	-	3.00	8.60	10.93	0.62	1.97	2.59	2.84	9.02	11.87	95
	1.5+3.5+6.0	1.17	2.74	4.69	-	2.93	8.60	10.93	0.55	1.96	2.37	2.50	8.98	10.86	95
	1.5+4.2+4.2	1.30	3.65	3.65	-	2.69	8.60	10.68	0.55	1.98	2.59	2.50	9.07	11.87	95
	1.5+4.2+5.0	1.21	3.38	4.02	-	3.00	8.60	10.99	0.62	1.96	2.67	2.84	8.98	12.21	95
	2.0+2.0+2.0	2.50	2.50	2.50	-	2.01	7.50	10.44	0.41	1.65	2.48	1.89	7.57	11.37	95
	2.0+2.0+2.5	2.46	2.46	3.08	-	2.10	8.00	10.52	0.42	1.79	2.52	1.94	8.17	11.54	95
	2.0+2.0+3.5	2.29	2.29	4.01	-	2.31	8.60	10.63	0.44	2.04	2.65	2.02	9.34	12.13	95
	2.0+2.0+4.2	2.10	2.10	4.40	-	2.31	8.60	10.63	0.44	2.02	2.65	2.02	9.25	12.13	95
	2.0+2.0+5.0	1.91	1.91	4.78	-	2.71	8.60	10.82	0.55	2.00	2.72	2.50	9.16	12.46	95
	2.0+2.0+6.0	1.72	1.72	5.16	-	2.93	8.60	10.95	0.55	1.99	2.46	2.50	9.11	11.24	95
	2.0+2.5+2.5	2.43	3.04	3.04	-	2.20	8.50	10.54	0.43	1.95	2.61	1.98	8.91	11.96	95
	2.0+2.5+3.5	2.15	2.69	3.76	-	2.40	8.60	10.63	0.46	2.02	2.65	2.11	9.25	12.13	95
	2.0+2.5+4.2	1.98	2.47	4.15	-	2.41	8.60	10.64	0.46	2.01	2.64	2.11	9.20	12.08	95
	2.0+2.5+5.0	1.81	2.26	4.53	-	2.81	8.60	11.06	0.56	1.98	2.75	2.58	9.07	12.59	95
	2.0+2.5+6.0	1.64	2.05	4.91	-	3.02	8.60	11.07	0.56	1.98	2.43	2.58	9.07	11.12	95
	2.0+3.5+3.5	1.91	3.34	3.34	-	2.69	8.60	10.76	0.52	2.00	2.70	2.37	9.16	12.34	95
	2.0+3.5+4.2	1.77	3.10	3.72	-	2.69	8.60	10.76	0.52	1.99	2.69	2.37	9.11	12.29	95
	2.0+3.5+5.0	1.64	2.87	4.10	-	3.00	8.60	11.11	0.58	1.98	2.82	2.67	9.07	12.88	95
	2.0+4.2+4.2	1.65	3.47	3.47	-	2.69	8.60	10.77	0.52	1.97	2.69	2.37	9.02	12.29	95
	2.5+2.5+2.5	2.87	2.87	2.87	-	2.31	8.60	10.65	0.45	1.99	2.64	2.06	9.11	12.08	95
	2.5+2.5+3.5	2.53	2.53	3.54	-	2.50	8.60	10.87	0.48	1.99	2.72	2.19	9.11	12.46	95
	2.5+2.5+4.2	2.34	2.34	3.93	-	2.50	8.60	10.88	0.48	1.97	2.72	2.19	9.02	12.46	95
	2.5+2.5+5.0	2.15	2.15	4.30	-	2.91	8.60	11.07	0.58	1.96	2.78	2.67	8.98	12.72	95
	2.5+2.5+6.0	1.95	1.95	4.69	-	3.12	8.60	11.08	0.58	1.94	2.43	2.67	8.88	11.12	95
	2.5+3.5+3.5	2.26	3.17	3.17	-	2.78	8.60	11.00	0.53	1.96	2.72	2.41	8.98	12.46	95

4D139812D

5 Table de combinaison

5 - 1 Tableau des combinaisons

4MXM68A8

Chauffage 230V 50Hz

Unité extérieure	Unité intérieure	Puissance de chauffage [kW]				Puissance totale [kW]			Entrée électrique [kW]			Courant total [A]			Facteur de puissance [%]
		Pièce A	Pièce B	Pièce C	Pièce D	Minimum	Nominal	Maximum	Minimum	Nominal	Maximum	Minimum	Nominal	Maximum	
4MXM68N2V1B 4MXM68N2V1B9 4MXM68A2V1B 4MXM68A2V1B9 4MXM68A2V1B8	2.5+3.5+4.2	2.11	2.95	3.54	-	2.79	8.60	11.01	0.53	1.96	2.71	2.41	8.98	12.42	95
	2.5+3.5+5.0	1.95	2.74	3.91	-	3.19	8.60	11.08	0.60	1.90	2.74	2.75	8.70	12.55	95
	2.5+4.2+4.2	1.97	3.31	3.31	-	2.79	8.60	11.01	0.53	1.95	2.71	2.41	8.93	12.42	95
	3.5+3.5+3.5	2.87	2.87	2.87	-	2.98	8.60	11.06	0.57	1.94	2.79	2.62	8.88	12.76	95
	1.5+1.5+1.5+1.5	1.83	1.83	1.83	1.83	2.23	7.30	10.07	0.44	1.52	2.12	2.02	6.94	9.68	95
	1.5+1.5+1.5+2.0	1.85	1.85	1.85	2.46	2.38	8.00	10.25	0.47	1.73	2.19	2.15	7.90	10.02	95
	1.5+1.5+1.5+2.5	1.82	1.82	1.82	3.04	2.57	8.50	10.36	0.50	1.86	2.20	2.28	8.50	10.07	95
	1.5+1.5+1.5+3.5	1.61	1.61	1.61	3.76	2.77	8.60	10.46	0.54	1.84	2.21	2.45	8.43	10.11	95
	1.5+1.5+1.5+4.2	1.48	1.48	1.48	4.15	2.78	8.60	10.46	0.53	1.84	2.20	2.41	8.43	10.06	95
	1.5+1.5+1.5+5.0	1.36	1.36	1.36	4.53	3.10	8.60	10.52	0.59	1.83	2.13	2.71	8.38	9.73	95
	1.5+1.5+1.5+6.0	1.23	1.23	1.23	4.91	3.04	8.60	10.88	0.45	1.79	1.98	2.06	8.20	9.05	95
	1.5+1.5+2.0+2.0	1.82	1.82	2.43	2.43	2.47	8.50	10.44	0.49	1.85	2.26	2.24	8.46	10.36	95
	1.5+1.5+2.0+2.5	1.72	1.72	2.29	2.87	2.57	8.60	10.54	0.50	1.87	2.27	2.28	8.56	10.39	95
	1.5+1.5+2.0+3.5	1.52	1.52	2.02	3.54	2.77	8.60	10.64	0.54	1.84	2.26	2.45	8.43	10.34	95
	1.5+1.5+2.0+4.2	1.40	1.40	1.87	3.93	2.78	8.60	10.65	0.53	1.82	2.25	2.41	8.33	10.30	95
	1.5+1.5+2.0+5.0	1.29	1.29	1.72	4.30	3.10	8.60	10.71	0.59	1.82	2.20	2.71	8.33	10.06	95
	1.5+1.5+2.0+6.0	1.17	1.17	1.56	4.69	3.04	8.60	11.07	0.45	1.78	2.04	2.06	8.15	9.35	95
	1.5+1.5+2.5+2.5	1.61	1.61	2.69	2.69	2.67	8.60	10.55	0.52	1.86	2.23	2.37	8.52	10.19	95
	1.5+1.5+2.5+3.5	1.43	1.43	2.39	3.34	2.98	8.60	10.65	0.59	1.82	2.27	2.71	8.33	10.40	95
	1.5+1.5+2.5+4.2	1.33	1.33	2.22	3.72	2.98	8.60	10.65	0.58	1.81	2.27	2.67	8.29	10.40	95
	1.5+1.5+2.5+5.0	1.23	1.23	2.05	4.10	3.10	8.60	10.90	0.59	1.80	2.25	2.71	8.24	10.30	95
	1.5+1.5+3.5+3.5	1.29	1.29	3.01	3.01	3.18	8.60	10.75	0.64	1.78	2.30	2.93	8.15	10.53	95
	1.5+1.5+3.5+4.2	1.21	1.21	2.81	3.38	2.99	8.60	10.85	0.58	1.78	2.34	2.67	8.15	10.69	95
	1.5+2.0+2.0+2.0	1.72	2.29	2.29	2.29	2.47	8.60	10.63	0.49	1.87	2.34	2.24	8.56	10.69	95
	1.5+2.0+2.0+2.5	1.61	2.15	2.15	2.69	2.57	8.60	10.72	0.50	1.86	2.35	2.28	8.52	10.76	95
	1.5+2.0+2.0+3.5	1.43	1.91	1.91	3.34	2.77	8.60	10.83	0.54	1.81	2.36	2.45	8.29	10.80	95
	1.5+2.0+2.0+4.2	1.33	1.77	1.77	3.72	2.78	8.60	10.84	0.53	1.80	2.35	2.41	8.24	10.74	95
	1.5+2.0+2.0+5.0	1.23	1.64	1.64	4.10	3.10	8.60	10.90	0.59	1.79	2.26	2.71	8.20	10.36	95
	1.5+2.0+2.5+2.5	1.52	2.02	2.53	2.53	2.67	8.60	10.72	0.52	1.86	2.29	2.37	8.52	10.48	95
	1.5+2.0+2.5+3.5	1.36	1.81	2.26	3.17	2.98	8.60	10.83	0.59	1.80	2.35	2.71	8.24	10.74	95
	1.5+2.0+2.5+4.2	1.26	1.69	2.11	3.54	2.98	8.60	10.84	0.58	1.80	2.35	2.67	8.24	10.74	95
	1.5+2.0+2.5+5.0	1.17	1.56	1.95	3.91	3.10	8.60	11.09	0.59	1.79	2.33	2.71	8.20	10.66	95
	1.5+2.0+3.5+3.5	1.23	1.64	2.87	2.87	3.18	8.60	10.93	0.64	1.78	2.37	2.93	8.15	10.86	95
	1.5+2.5+2.5+2.5	1.43	2.39	2.39	2.39	2.77	8.60	10.73	0.55	1.85	2.29	2.50	8.47	10.48	95
	1.5+2.5+2.5+3.5	1.29	2.15	2.15	3.01	3.08	8.60	10.92	0.62	1.79	2.38	2.84	8.20	10.91	95
	1.5+2.5+2.5+4.2	1.21	2.01	2.01	3.38	2.98	8.60	11.01	0.58	1.78	2.41	2.67	8.15	11.03	95
	1.5+2.5+3.5+3.5	1.17	1.95	2.74	2.74	3.18	8.60	11.02	0.64	1.76	2.41	2.93	8.06	11.03	95
	2.0+2.0+2.0+2.0	2.15	2.15	2.15	2.15	2.47	8.60	10.81	0.49	1.86	2.40	2.24	8.52	10.99	95
	2.0+2.0+2.0+2.5	2.02	2.02	2.02	2.53	2.57	8.60	10.90	0.50	1.86	2.41	2.28	8.52	11.03	95
	2.0+2.0+2.0+3.5	1.81	1.81	1.81	3.17	2.77	8.60	11.00	0.54	1.79	2.42	2.45	8.20	11.07	95
	2.0+2.0+2.0+4.2	1.69	1.69	1.69	3.54	2.78	8.60	11.01	0.53	1.80	2.42	2.41	8.24	11.07	95
	2.0+2.0+2.0+5.0	1.56	1.56	1.56	3.91	3.10	8.60	11.08	0.59	1.78	2.34	2.71	8.15	10.69	95
	2.0+2.0+2.5+2.5	1.91	1.91	2.39	2.39	2.67	8.60	10.91	0.52	1.85	2.36	2.37	8.47	10.82	95
	2.0+2.0+2.5+3.5	1.72	1.72	2.15	3.01	2.98	8.60	11.01	0.56	1.78	2.42	2.58	8.15	11.07	95
	2.0+2.0+2.5+4.2	1.61	1.61	2.01	3.38	2.98	8.60	11.01	0.56	1.78	2.42	2.58	8.15	11.07	95
	2.0+2.0+3.5+3.5	1.56	1.56	2.74	2.74	3.18	8.60	11.12	0.61	1.76	2.45	2.80	8.06	11.20	95
	2.0+2.5+2.5+2.5	1.81	2.26	2.26	2.26	2.77	8.60	10.91	0.54	1.84	2.36	2.45	8.43	10.82	95
	2.0+2.5+2.5+3.5	1.64	2.05	2.05	2.87	3.08	8.60	11.11	0.59	1.78	2.46	2.71	8.15	11.24	95
	2.5+2.5+2.5+2.5	2.15	2.15	2.15	2.15	2.88	8.60	11.10	0.54	1.84	2.38	2.45	8.43	10.91	95
	2.5+2.5+2.5+3.5	1.95	1.95	1.95	2.74	3.18	8.60	11.11	0.60	1.79	2.37	2.75	8.20	10.86	95

4D139812D

5 Table de combinaison

5 - 1 Tableau des combinaisons

4MXM80A8

Remarques

1) La capacité totale de chaque unité intérieure connectée est de 14.5kW maximum.
2) Les valeurs mentionnées dans ce document s'appliquent lors de la connexion avec les types d'unités intérieures suivants:
   Catégorie1.5, 2.0, 2.5, 3.5, 4.2, 5.0, 6.0, 7.1 kW
   Série CTXA-AS, CTXA-AT, CTXA-AW, CTXA-BB, CTXA-BS, CTXA-BT, CTXA-CW, CTXA-CB, CTXA-CS, CTXA-DG, CTXA-DP, CTXA-DL, CTXA-DC, CTXA-DY, CTXM-A, CTXM-M, CTXM-N, CTXM-R, FTXA-AS, FTXA-AT, FTXA-AW, FTXA-BB, FTXA-BS, FTXA-BT, FTXA-CW, FTXA-CB, FTXA-CS, FTXA-DG, FTXA-DP, FTXA-DL, FTXA-DC, FTXA-DY, FTXM-A, FTXM-M, FTXM-N, FTXM-R, FTXJ-AB, FTXJ-AS, FTXJ-AW, FTXJ-AW9, FTXJ-AB9, FTXJ-AS9 installée au mur
3) Capacité de rafraîchissement
   Température intérieure 27°C DB / 19°C WB
   Température extérieure 35°C DB
4) Pour des informations complémentaires concernant le raccord du générateur d'ECS pour Multi et l'Hybrid pour Multi, reportez-vous à 3D106169.

4D139814D

5 Table de combinaison

5 - 1 Tableau des combinaisons

4MXM80A8

Rafraîchissement 230V 50Hz

Unité extérieure	Unité intérieure	Puissance de rafraîchissement [kW]				Puissance totale [kW]			Entrée électrique [kW]			Courant total [A]			Facteur de puissance [%]
		Pièce A	Pièce B	Pièce C	Pièce D	Minimum	Nominal	Maximum	Minimum	Nominal	Maximum	Minimum	Nominal	Maximum	
4MXM80M2V1B 4MXM80N2V1B 4MXM80N2V1B9 4MXM80A2V1B 4MXM80A2V1B9 4MXM80A2V1B8	1.5	1.80	-	-	-	1.73	1.80	2.96	0.42	0.34	0.58	1.91	1.60	2.70	95
	2.0	2.00	-	-	-	1.78	2.00	3.08	0.45	0.38	0.62	2.04	1.80	2.90	95
	2.5	2.50	-	-	-	1.85	2.50	3.65	0.48	0.48	0.81	2.18	2.20	3.80	95
	3.5	3.50	-	-	-	1.95	3.50	4.90	0.49	0.76	1.33	2.24	3.50	6.10	95
	4.2	4.20	-	-	-	1.98	4.20	5.33	0.49	1.01	1.47	2.26	4.70	6.72	95
	5.0	5.00	-	-	-	2.05	5.00	6.03	0.46	1.30	1.74	2.09	6.00	7.97	95
	6.0	6.00	-	-	-	2.15	6.00	6.80	0.46	1.77	2.28	2.09	8.10	10.43	95
	7.1	7.10	-	-	-	2.26	7.10	7.45	0.49	2.53	2.83	2.22	11.60	13.00	95
	1.5+1.5	1.50	1.50	-	-	1.98	3.00	4.79	0.45	0.56	1.02	2.05	2.60	4.65	95
	1.5+2.0	1.50	2.00	-	-	2.01	3.50	4.96	0.49	0.69	1.11	2.24	3.20	5.10	95
	1.5+2.5	1.50	2.50	-	-	2.03	4.00	5.28	0.44	0.83	1.25	2.02	3.90	5.72	95
	1.5+3.5	1.50	3.50	-	-	2.05	5.00	6.17	0.42	1.16	1.59	1.94	5.40	7.29	95
	1.5+4.2	1.50	4.20	-	-	2.12	5.70	6.52	0.46	1.43	1.79	2.11	6.60	8.30	95
	1.5+5.0	1.50	5.00	-	-	2.20	6.50	7.12	0.47	1.70	2.01	2.15	7.80	9.20	95
	1.5+6.0	1.48	5.92	-	-	2.32	7.40	7.77	0.51	2.16	2.38	2.32	9.90	10.90	95
	1.5+7.1	1.40	6.60	-	-	2.47	8.00	8.43	0.54	2.45	2.81	2.48	11.30	13.00	95
	2.0+2.0	2.00	2.00	-	-	1.95	4.00	5.41	0.46	0.84	1.34	2.11	3.90	6.12	95
	2.0+2.5	2.00	2.50	-	-	2.00	4.50	5.85	0.46	0.99	1.50	2.11	4.60	7.00	95
	2.0+3.5	2.00	3.50	-	-	2.10	5.50	6.51	0.46	1.35	1.79	2.11	6.20	8.30	95
	2.0+4.2	2.00	4.20	-	-	2.17	6.20	6.91	0.46	1.64	2.00	2.11	7.60	9.20	95
	2.0+5.0	2.00	5.00	-	-	2.25	7.00	7.45	0.47	1.95	2.21	2.15	9.00	10.11	95
	2.0+6.0	1.85	5.55	-	-	2.39	7.40	8.08	0.51	2.16	2.57	2.32	9.90	11.80	95
	2.0+7.1	1.76	6.24	-	-	2.53	8.00	8.65	0.54	2.45	3.00	2.48	11.30	13.80	95
	2.5+2.5	2.50	2.50	-	-	2.05	5.00	6.28	0.42	1.17	1.69	1.94	5.40	7.80	95
	2.5+3.5	2.50	3.50	-	-	2.15	6.00	6.75	0.46	1.55	1.93	2.11	7.10	8.82	95
	2.5+4.2	2.50	4.20	-	-	2.22	6.70	7.23	0.46	1.89	2.20	2.11	8.70	10.05	95
	2.5+5.0	2.47	4.93	-	-	2.32	7.40	7.80	0.50	2.16	2.39	2.27	9.90	11.00	95
	2.5+6.0	2.35	5.65	-	-	2.46	8.00	8.35	0.54	2.45	2.75	2.48	11.30	12.60	95
	2.5+7.1	2.08	5.92	-	-	2.60	8.00	8.65	0.54	2.45	3.10	2.48	11.30	14.19	95
	3.5+3.5	3.50	3.50	-	-	2.25	7.00	7.45	0.46	2.04	2.31	2.11	9.40	10.57	95
	3.5+4.2	3.50	4.20	-	-	2.35	7.70	7.81	0.50	2.47	2.57	2.27	11.40	11.76	95
	3.5+5.0	3.29	4.71	-	-	2.46	8.00	7.98	0.53	2.45	2.63	2.44	11.30	12.02	95
	3.5+6.0	2.95	5.05	-	-	2.58	8.00	8.61	0.54	2.49	3.04	2.48	11.50	13.91	95
	3.5+7.1	2.64	5.36	-	-	2.74	8.00	8.64	0.58	2.46	2.86	2.65	11.30	13.09	95
	4.2+4.2	4.00	4.00	-	-	2.44	8.00	7.82	0.53	2.66	2.74	2.44	12.20	12.52	95
	4.2+5.0	3.65	4.35	-	-	2.54	8.00	8.17	0.53	2.45	2.82	2.44	11.20	12.91	95
	4.2+6.0	3.29	4.71	-	-	2.68	8.00	8.63	0.58	2.49	3.15	2.65	11.50	14.44	95
	4.2+7.1	2.97	5.03	-	-	2.83	8.00	8.81	0.62	2.46	3.38	2.82	11.30	15.45	95
	5.0+5.0	4.00	4.00	-	-	2.65	8.00	8.33	0.57	2.39	2.78	2.61	11.00	12.70	95
	5.0+6.0	3.64	4.36	-	-	2.79	8.00	8.81	0.62	2.35	3.15	2.82	10.80	14.42	95
	5.0+7.1	3.31	4.69	-	-	2.94	8.00	9.08	0.62	2.35	3.32	2.82	10.80	15.21	95
	6.0+6.0	4.00	4.00	-	-	2.93	8.00	9.42	0.62	2.35	3.49	2.82	10.80	15.99	95
	6.0+7.1	3.66	4.34	-	-	3.22	8.00	9.44	0.58	2.34	3.57	2.70	10.70	16.34	95
	7.1+7.1	4.00	4.00	-	-	3.38	8.00	9.47	0.61	2.30	3.57	2.90	10.60	16.36	95
	1.5+1.5+1.5	1.50	1.50	1.50	-	2.00	4.50	6.40	0.44	0.90	1.41	2.02	4.20	6.44	95
	1.5+1.5+2.0	1.50	1.50	2.00	-	2.05	5.00	6.56	0.48	1.04	1.50	2.19	4.80	6.86	95
	1.5+1.5+2.5	1.50	1.50	2.50	-	2.10	5.50	6.72	0.48	1.21	1.59	2.19	5.60	7.29	95
	1.5+1.5+3.5	1.50	1.50	3.50	-	2.20	6.50	7.13	0.48	1.55	1.82	2.19	7.20	8.40	95
	1.5+1.5+4.2	1.50	1.50	4.20	-	2.28	7.20	7.60	0.48	1.86	2.03	2.19	8.50	9.40	95
	1.5+1.5+5.0	1.39	1.39	4.63	-	2.39	7.40	8.10	0.52	1.87	2.21	2.36	8.60	10.20	95
	1.5+1.5+6.0	1.33	1.33	5.33	-	2.52	8.00	8.55	0.55	2.15	2.45	2.53	9.90	11.30	95
	1.5+1.5+7.1	1.19	1.19	5.62	-	2.67	8.00	9.07	0.59	2.15	2.76	2.69	9.90	12.70	95
	1.5+2.0+2.0	1.50	2.00	2.00	-	2.10	5.50	6.54	0.48	1.21	1.55	2.19	5.60	7.11	95
	1.5+2.0+2.5	1.50	2.00	2.50	-	2.15	6.00	6.89	0.48	1.39	1.70	2.19	6.40	7.77	95
	1.5+2.0+3.5	1.50	2.00	3.50	-	2.25	7.00	7.47	0.48	1.76	1.98	2.19	8.10	9.10	95
	1.5+2.0+4.2	1.50	2.00	4.20	-	2.35	7.70	7.92	0.51	2.09	2.20	2.32	9.60	10.10	95
	1.5+2.0+5.0	1.41	1.88	4.71	-	2.46	8.00	8.31	0.54	2.18	2.33	2.48	10.00	10.70	95
	1.5+2.0+6.0	1.26	1.68	5.05	-	2.58	8.00	8.86	0.55	2.15	2.63	2.53	9.90	12.10	95
	1.5+2.0+7.1	1.13	1.51	5.36	-	2.74	8.00	9.26	0.59	2.15	2.89	2.69	9.90	13.30	95
	1.5+2.5+2.5	1.50	2.50	2.50	-	2.20	6.50	7.11	0.48	1.56	1.82	2.19	7.20	8.40	95
	1.5+2.5+3.5	1.48	2.47	3.45	-	2.32	7.40	7.82	0.51	1.95	2.14	2.32	9.00	9.90	95
	1.5+2.5+4.2	1.46	2.44	4.10	-	2.42	8.00	8.25	0.51	2.25	2.37	2.32	10.30	10.90	95
	1.5+2.5+5.0	1.33	2.22	4.44	-	2.52	8.00	8.64	0.54	2.18	2.51	2.48	10.00	11.50	95
	1.5+2.5+6.0	1.20	2.00	4.80	-	2.65	8.00	9.07	0.55	2.15	2.76	2.53	9.90	12.70	95
	1.5+2.5+7.1	1.08	1.80	5.12	-	2.80	8.00	9.37	0.59	2.15	2.95	2.69	9.90	13.60	95
	1.5+3.5+3.5	1.41	3.29	3.29	-	2.46	8.00	8.38	0.54	2.24	2.44	2.48	10.30	11.20	95
	1.5+3.5+4.2	1.30	3.04	3.65	-	2.54	8.00	8.64	0.54	2.24	2.60	2.48	10.30	11.91	95
	1.5+3.5+5.0	1.20	2.80	4.00	-	2.65	8.00	8.83	0.58	2.15	2.65	2.65	9.90	12.13	95
	1.5+3.5+6.0	1.09	2.55	4.36	-	2.79	8.00	9.27	0.59	2.14	2.91	2.69	9.80	13.33	95
	1.5+3.5+7.1	0.99	2.31	4.69	-	2.94	8.00	9.47	0.62	2.14	3.05	2.82	9.80	13.95	95
	1.5+4.2+4.2	1.21	3.39	3.39	-	2.64	8.00	8.65	0.58	2.24	2.70	2.65	10.30	12.36	95
	1.5+4.2+5.0	1.12	3.14	3.74	-	2.75	8.00	8.84	0.58	2.14	2.75	2.65	9.90	12.59	95
	1.5+4.2+6.0	1.03	2.87	4.10	-	2.89	8.00	9.47	0.62	2.14	3.01	2.82	9.80	13.77	95
	1.5+4.2+7.1	0.94	2.63	4.44	-	3.04	8.00	9.49	0.65	2.14	3.09	2.99	9.80	14.13	95
	1.5+5.0+5.0	1.04	3.48	3.48	-	2.86	8.00	9.23	0.62	2.09	2.83	2.82	9.60	12.95	95
	1.5+5.0+6.0	0.96	3.20	3.84	-	3.00	8.00	9.66	0.63	2.08	3.03	2.86	9.60	13.86	95
	1.5+5.0+7.1	0.88	2.94	4.18	-	3.32	8.00	9.68	0.58	2.08	3.07	2.70	9.60	14.03	95
	1.5+6.0+6.0	0.89	3.56	3.56	-	3.13	8.00	9.83	0.66	2.05	3.11	3.03	9.40	14.30	95
	2.0+2.0+2.0	2.00	2.00	2.00	-	2.15	6.00	6.76	0.48	1.39	1.69	2.19	6.40	7.73	95

4D139814D

5 Table de combinaison

5 - 1 Tableau des combinaisons

4MXM80A8

Rafraîchissement 230V 50Hz

Unité extérieure	Unité intérieure	Puissance de rafraîchissement [kW]				Puissance totale [kW]			Entrée électrique [kW]			Courant total [A]			Facteur de puissance [%]
		Pièce A	Pièce B	Pièce C	Pièce D	Minimum	Nominal	Maximum	Minimum	Nominal	Maximum	Minimum	Nominal	Maximum	
4MXM80M2V1B 4MXM80N2V1B 4MXM80N2V1B9 4MXM80A2V1B 4MXM80A2V1B9 4MXM80A2V1B8	2.0+2.0+2.5	2.00	2.00	2.50	-	2.20	6.50	7.10	0.48	1.58	1.82	2.19	7.30	8.40	95
	2.0+2.0+3.5	1.97	1.97	3.45	-	2.32	7.40	7.80	0.51	1.96	2.14	2.32	9.00	9.90	95
	2.0+2.0+4.2	1.95	1.95	4.10	-	2.42	8.00	8.23	0.51	2.25	2.37	2.32	10.30	10.90	95
	2.0+2.0+5.0	1.78	1.78	4.44	-	2.52	8.00	8.63	0.54	2.18	2.51	2.48	10.00	11.50	95
	2.0+2.0+6.0	1.60	1.60	4.80	-	2.65	8.00	9.06	0.55	2.15	2.76	2.53	9.90	12.70	95
	2.0+2.0+7.1	1.44	1.44	5.12	-	2.80	8.00	9.45	0.59	2.15	3.02	2.69	9.90	13.90	95
	2.0+2.5+2.5	2.00	2.50	2.50	-	2.25	7.00	7.45	0.48	1.79	1.98	2.19	8.20	9.10	95
	2.0+2.5+3.5	1.85	2.31	3.24	-	2.39	7.40	8.13	0.51	1.95	2.31	2.32	9.00	10.70	95
	2.0+2.5+4.2	1.84	2.30	3.86	-	2.48	8.00	8.45	0.54	2.25	2.49	2.48	10.30	11.50	95
	2.0+2.5+5.0	1.68	2.11	4.21	-	2.58	8.00	8.79	0.54	2.18	2.61	2.48	10.00	11.96	95
	2.0+2.5+6.0	1.52	1.90	4.57	-	2.72	8.00	9.26	0.59	2.15	2.88	2.69	9.90	13.30	95
	2.0+2.5+7.1	1.38	1.72	4.90	-	2.87	8.00	9.55	0.62	2.15	3.08	2.82	9.90	14.20	95
	2.0+3.5+3.5	1.78	3.11	3.11	-	2.52	8.00	8.58	0.54	2.24	2.56	2.48	10.30	11.80	95
	2.0+3.5+4.2	1.65	2.89	3.46	-	2.61	8.00	8.64	0.58	2.24	2.67	2.65	10.30	12.21	95
	2.0+3.5+5.0	1.52	2.67	3.81	-	2.72	8.00	8.83	0.58	2.15	2.72	2.65	9.90	12.43	95
	2.0+3.5+6.0	1.39	2.43	4.17	-	2.86	8.00	9.46	0.62	2.14	3.01	2.82	9.80	13.77	95
	2.0+3.5+7.1	1.27	2.22	4.51	-	3.01	8.00	9.47	0.62	2.14	2.94	2.82	9.80	13.44	95
	2.0+4.2+4.2	1.54	3.23	3.23	-	2.71	8.00	8.65	0.58	2.24	2.80	2.65	10.30	12.82	95
	2.0+4.2+5.0	1.43	3.00	3.57	-	2.82	8.00	9.05	0.62	2.14	2.88	2.82	9.90	13.19	95
	2.0+4.2+6.0	1.31	2.75	3.93	-	2.95	8.00	9.47	0.62	2.14	3.08	2.82	9.80	14.11	95
	2.0+4.2+7.1	1.20	2.53	4.27	-	3.11	8.00	9.49	0.65	2.14	3.16	2.99	9.80	14.47	95
	2.0+5.0+5.0	1.33	3.33	3.33	-	2.93	8.00	9.23	0.62	2.09	2.90	2.82	9.60	13.27	95
	2.0+5.0+6.0	1.23	3.08	3.69	-	3.06	8.00	9.66	0.65	2.08	3.06	2.99	9.60	14.03	95
	2.0+5.0+7.1	1.13	2.84	4.03	-	3.32	8.00	9.68	0.58	2.08	3.07	2.70	9.60	14.03	95
	2.0+6.0+6.0	1.14	3.43	3.43	-	3.32	8.00	10.16	0.58	2.05	3.22	2.70	9.40	14.72	95
	2.5+2.5+2.5	2.47	2.47	2.47	-	2.32	7.40	7.79	0.51	1.96	2.14	2.32	9.00	9.90	95
	2.5+2.5+3.5	2.35	2.35	3.29	-	2.46	8.00	8.35	0.54	2.25	2.43	2.48	10.30	11.20	95
	2.5+2.5+4.2	2.17	2.17	3.65	-	2.54	8.00	8.61	0.54	2.24	2.63	2.48	10.30	12.04	95
	2.5+2.5+5.0	2.00	2.00	4.00	-	2.65	8.00	8.80	0.58	2.15	2.68	2.65	9.90	12.27	95
	2.5+2.5+6.0	1.82	1.82	4.36	-	2.79	8.00	9.33	0.59	2.15	2.94	2.69	9.90	13.45	95
	2.5+2.5+7.1	1.65	1.65	4.69	-	2.94	8.00	9.54	0.62	2.14	3.11	2.82	9.90	14.24	95
	2.5+3.5+3.5	2.11	2.95	2.95	-	2.58	8.00	8.64	0.54	2.24	2.57	2.48	10.30	11.76	95
	2.5+3.5+4.2	1.96	2.75	3.29	-	2.68	8.00	8.65	0.58	2.23	2.73	2.65	10.30	12.52	95
	2.5+3.5+5.0	1.82	2.55	3.64	-	2.79	8.00	8.85	0.62	2.14	2.78	2.82	9.90	12.74	95
	2.5+3.5+6.0	1.67	2.33	4.00	-	2.93	8.00	9.47	0.62	2.14	3.05	2.82	9.80	13.94	95
	2.5+3.5+7.1	1.53	2.14	4.34	-	3.08	8.00	9.49	0.65	2.14	2.94	2.99	9.80	13.45	95
	2.5+4.2+4.2	1.83	3.08	3.08	-	2.78	8.00	8.67	0.62	2.23	2.80	2.82	10.30	12.83	95
	2.5+4.2+5.0	1.71	2.87	3.42	-	2.89	8.00	9.06	0.62	2.14	2.92	2.82	9.90	13.36	95
	2.5+4.2+6.0	1.57	2.65	3.78	-	3.02	8.00	9.48	0.62	2.14	3.12	2.82	9.80	14.30	95
	2.5+4.2+7.1	1.45	2.43	4.12	-	3.29	8.00	9.50	0.58	2.13	3.16	2.70	9.80	14.48	95
	2.5+5.0+5.0	1.60	3.20	3.20	-	3.00	8.00	9.24	0.65	2.09	2.90	2.99	9.60	13.27	95
	2.5+5.0+6.0	1.48	2.96	3.56	-	3.13	8.00	9.68	0.65	2.08	3.07	2.99	9.60	14.03	95
	2.5+6.0+6.0	1.38	3.31	3.31	-	3.32	8.00	10.18	0.58	2.05	3.22	2.70	9.40	14.73	95
	3.5+3.5+3.5	2.67	2.67	2.67	-	2.72	8.00	8.79	0.58	2.20	2.70	2.65	10.10	12.36	95
	3.5+3.5+4.2	2.50	2.50	3.00	-	2.82	8.00	8.80	0.62	2.20	2.91	2.82	10.10	13.31	95
	3.5+3.5+5.0	2.33	2.33	3.33	-	2.93	8.00	8.99	0.62	2.14	2.89	2.82	9.80	13.23	95
	3.5+3.5+6.0	2.15	2.15	3.69	-	3.06	8.00	9.52	0.65	2.13	2.94	2.99	9.80	13.46	95
	3.5+3.5+7.1	1.99	1.99	4.03	-	3.30	8.00	9.54	0.58	2.10	3.13	2.70	9.70	14.32	95
	3.5+4.2+4.2	2.35	2.82	2.82	-	2.91	8.00	9.01	0.62	2.20	2.94	2.82	10.10	13.45	95
	3.5+4.2+5.0	2.20	2.65	3.15	-	3.02	8.00	9.21	0.65	2.13	2.96	2.99	9.80	13.53	95
	3.5+4.2+6.0	2.04	2.45	3.50	-	3.30	8.00	9.53	0.58	2.10	3.13	2.70	9.70	14.32	95
	3.5+5.0+5.0	2.07	2.96	2.96	-	3.13	8.00	9.18	0.65	2.08	2.91	2.99	9.60	13.30	95
	3.5+5.0+6.0	1.93	2.76	3.31	-	3.33	8.00	9.72	0.58	2.05	3.07	2.70	9.40	14.05	95
	4.2+4.2+4.2	2.67	2.67	2.67	-	3.01	8.00	9.21	0.65	2.19	3.00	2.99	10.10	13.73	95
	4.2+4.2+5.0	2.51	2.51	2.99	-	3.12	8.00	9.31	0.65	2.13	2.99	2.99	9.80	13.68	95
	4.2+4.2+6.0	2.33	2.33	3.33	-	3.30	8.00	9.54	0.58	2.10	3.13	2.70	9.70	14.32	95
	4.2+5.0+5.0	2.37	2.82	2.82	-	3.32	8.00	9.19	0.58	2.05	2.91	2.70	9.40	13.30	95
	1.5+1.5+1.5+1.5	1.65	1.65	1.65	1.65	2.15	6.60	7.06	0.49	1.39	1.59	2.23	6.38	7.27	95
	1.5+1.5+1.5+2.0	1.55	1.55	1.55	2.06	2.20	6.70	7.26	0.49	1.49	1.70	2.23	6.81	7.77	95
	1.5+1.5+1.5+2.5	1.50	1.50	1.50	2.50	2.25	7.00	7.46	0.49	1.53	1.79	2.23	7.00	8.17	95
	1.5+1.5+1.5+3.5	1.39	1.39	1.39	3.24	2.39	7.40	8.09	0.52	1.77	2.06	2.36	8.10	9.50	95
	1.5+1.5+1.5+4.2	1.38	1.38	1.38	3.86	2.48	8.00	8.46	0.52	2.03	2.23	2.36	9.40	10.30	95
	1.5+1.5+1.5+5.0	1.26	1.26	1.26	4.21	2.58	8.00	8.82	0.55	1.99	2.36	2.53	9.10	10.90	95
	1.5+1.5+1.5+6.0	1.14	1.14	1.14	4.57	2.72	8.00	9.19	0.56	1.98	2.55	2.57	9.10	11.70	95
	1.5+1.5+1.5+7.1	1.03	1.03	1.03	4.90	2.87	8.00	9.53	0.59	1.98	2.74	2.69	9.10	12.60	95
	1.5+1.5+2.0+2.0	1.50	1.50	2.00	2.00	2.25	7.00	7.46	0.49	1.53	1.81	2.23	7.00	8.29	95
	1.5+1.5+2.0+2.5	1.48	1.48	1.97	2.47	2.32	7.40	7.82	0.52	1.77	1.94	2.36	8.20	9.00	95
	1.5+1.5+2.0+3.5	1.41	1.41	1.88	3.29	2.46	8.00	8.34	0.52	2.03	2.17	2.36	9.40	10.00	95
	1.5+1.5+2.0+4.2	1.30	1.30	1.74	3.65	2.54	8.00	8.70	0.55	2.03	2.35	2.53	9.40	10.90	95
	1.5+1.5+2.0+5.0	1.20	1.20	1.60	4.00	2.65	8.00	9.05	0.55	1.99	2.48	2.53	9.10	11.40	95
	1.5+1.5+2.0+6.0	1.09	1.09	1.45	4.36	2.79	8.00	9.41	0.59	1.98	2.67	2.69	9.10	12.30	95
	1.5+1.5+2.0+7.1	0.99	0.99	1.32	4.69	2.94	8.00	9.64	0.63	1.98	2.80	2.86	9.10	12.90	95
	1.5+1.5+2.5+2.5	1.39	1.39	2.31	2.31	2.39	7.40	8.07	0.52	1.77	2.06	2.36	8.20	9.50	95
	1.5+1.5+2.5+3.5	1.33	1.33	2.22	3.11	2.52	8.00	8.58	0.55	2.03	2.29	2.53	9.30	10.60	95
	1.5+1.5+2.5+4.2	1.24	1.24	2.06	3.46	2.61	8.00	8.93	0.55	2.03	2.47	2.53	9.30	11.40	95
	1.5+1.5+2.5+5.0	1.14	1.14	1.90	3.81	2.72	8.00	9.17	0.59	1.98	2.55	2.69	9.10	11.70	95
	1.5+1.5+2.5+6.0	1.04	1.04	1.74	4.17	2.86	8.00	9.53	0.59	1.98	2.74	2.69	9.10	12.60	95
	1.5+1.5+2.5+7.1	0.95	0.95	1.59	4.51	3.01	8.00	9.75	0.63	1.98	2.87	2.86	9.10	13.20	95
	1.5+1.5+3.5+3.5	1.20	1.20	2.80	2.80	2.65	8.00	9.07	0.55	2.00	2.54	2.53	9.20	11.70	95

4D139814D

5 Table de combinaison

5 - 1 Tableau des combinaisons

4MXM80A8

Rafraîchissement 230V 50Hz

Unité extérieure	Unité intérieure	Puissance de rafraîchissement [kW]				Puissance totale [kW]			Entrée électrique [kW]			Courant total [A]			Facteur de puissance [%]
		Pièce A	Pièce B	Pièce C	Pièce D	Minimum	Nominal	Maximum	Minimum	Nominal	Maximum	Minimum	Nominal	Maximum	
4MXM80M2V1B 4MXM80N2V1B 4MXM80N2V1B9 4MXM80A2V1B 4MXM80A2V1B9 4MXM80A2V1B8	1.5+1.5+3.5+4.2	1.12	1.12	2.62	3.14	2.75	8.00	9.30	0.59	2.00	2.66	2.69	9.20	12.30	95
	1.5+1.5+3.5+5.0	1.04	1.04	2.43	3.48	2.86	8.00	9.54	0.59	1.98	2.74	2.69	9.10	12.60	95
	1.5+1.5+3.5+6.0	0.96	0.96	2.24	3.84	3.00	8.00	9.67	0.63	1.95	2.81	2.86	9.00	12.90	95
	1.5+1.5+3.5+7.1	0.88	0.88	2.06	4.18	3.15	8.00	9.78	0.66	1.95	2.87	3.03	9.00	13.20	95
	1.5+1.5+4.2+4.2	1.05	1.05	2.95	2.95	2.84	8.00	9.52	0.59	2.00	2.79	2.69	9.20	12.90	95
	1.5+1.5+4.2+5.0	0.98	0.98	2.75	3.28	2.95	8.00	9.65	0.63	1.98	2.81	2.86	9.10	12.90	95
	1.5+1.5+4.2+6.0	0.91	0.91	2.55	3.64	3.09	8.00	9.78	0.63	1.95	2.87	2.86	9.00	13.20	95
	1.5+1.5+4.2+7.1	0.84	0.84	2.35	3.97	3.38	8.00	9.79	0.57	1.95	2.87	2.70	9.00	13.20	95
	1.5+1.5+5.0+5.0	0.92	0.92	3.08	3.08	3.06	8.00	9.77	0.63	1.94	2.82	2.86	8.90	13.00	95
	1.5+1.5+5.0+6.0	0.86	0.86	2.86	3.43	3.20	8.00	9.78	0.66	1.93	2.82	3.03	8.90	13.00	95
	1.5+2.0+2.0+2.0	1.48	1.97	1.97	1.97	2.32	7.40	7.81	0.52	1.77	1.94	2.36	8.20	9.00	95
	1.5+2.0+2.0+2.5	1.39	1.85	1.85	2.31	2.39	7.40	8.07	0.52	1.77	2.06	2.36	8.20	9.50	95
	1.5+2.0+2.0+3.5	1.33	1.78	1.78	3.11	2.52	8.00	8.57	0.55	2.03	2.29	2.53	9.40	10.60	95
	1.5+2.0+2.0+4.2	1.24	1.65	1.65	3.46	2.61	8.00	8.92	0.55	2.03	2.47	2.53	9.40	11.40	95
	1.5+2.0+2.0+5.0	1.14	1.52	1.52	3.81	2.72	8.00	9.17	0.59	1.99	2.54	2.69	9.10	11.70	95
	1.5+2.0+2.0+6.0	1.04	1.39	1.39	4.17	2.86	8.00	9.52	0.59	1.98	2.74	2.69	9.10	12.60	95
	1.5+2.0+2.0+7.1	0.95	1.27	1.27	4.51	3.01	8.00	9.74	0.63	1.98	2.87	2.86	9.10	13.20	95
	1.5+2.0+2.5+2.5	1.41	1.88	2.35	2.35	2.46	8.00	8.32	0.52	2.04	2.17	2.36	9.40	10.00	95
	1.5+2.0+2.5+3.5	1.26	1.68	2.11	2.95	2.58	8.00	8.81	0.55	2.03	2.41	2.53	9.30	11.10	95
	1.5+2.0+2.5+4.2	1.18	1.57	1.96	3.29	2.68	8.00	9.15	0.59	2.03	2.60	2.69	9.30	11.90	95
	1.5+2.0+2.5+5.0	1.09	1.45	1.82	3.64	2.79	8.00	9.40	0.59	1.98	2.67	2.69	9.10	12.30	95
	1.5+2.0+2.5+6.0	1.00	1.33	1.67	4.00	2.93	8.00	9.64	0.63	1.98	2.80	2.86	9.10	12.90	95
	1.5+2.0+2.5+7.1	0.92	1.22	1.53	4.34	3.08	8.00	9.75	0.63	1.98	2.87	2.86	9.10	13.20	95
	1.5+2.0+3.5+3.5	1.14	1.52	2.67	2.67	2.72	8.00	9.18	0.59	2.00	2.60	2.69	9.20	12.00	95
	1.5+2.0+3.5+4.2	1.07	1.43	2.50	3.00	2.82	8.00	9.40	0.59	2.00	2.73	2.69	9.20	12.50	95
	1.5+2.0+3.5+5.0	1.00	1.33	2.33	3.33	2.93	8.00	9.64	0.63	1.98	2.81	2.86	9.10	12.90	95
	1.5+2.0+3.5+6.0	0.92	1.23	2.15	3.69	3.06	8.00	9.77	0.63	1.95	2.87	2.86	9.00	13.20	95
	1.5+2.0+3.5+7.1	0.85	1.13	1.99	4.03	3.38	8.00	9.78	0.57	1.95	2.87	2.70	9.00	13.20	95
	1.5+2.0+4.2+4.2	1.01	1.34	2.82	2.82	2.91	8.00	9.57	0.62	2.00	2.85	2.82	9.20	13.02	95
	1.5+2.0+4.2+5.0	0.94	1.26	2.65	3.15	3.02	8.00	9.71	0.63	1.98	2.86	2.86	9.10	13.08	95
	1.5+2.0+4.2+6.0	0.88	1.17	2.45	3.50	3.16	8.00	9.78	0.66	1.95	2.87	3.03	9.00	13.20	95
	1.5+2.0+5.0+5.0	0.89	1.19	2.96	2.96	3.13	8.00	9.77	0.65	1.94	2.82	2.99	8.90	13.00	95
	1.5+2.0+5.0+6.0	0.83	1.10	2.76	3.31	3.40	8.00	9.78	0.57	1.93	2.82	2.70	8.90	13.00	95
	1.5+2.5+2.5+2.5	1.33	2.22	2.22	2.22	2.52	8.00	8.56	0.55	2.04	2.29	2.53	9.40	10.60	95
	1.5+2.5+2.5+3.5	1.20	2.00	2.00	2.80	2.65	8.00	9.05	0.55	2.03	2.54	2.53	9.30	11.70	95
	1.5+2.5+2.5+4.2	1.12	1.87	1.87	3.14	2.75	8.00	9.27	0.59	2.03	2.66	2.69	9.30	12.30	95
	1.5+2.5+2.5+5.0	1.04	1.74	1.74	3.48	2.86	8.00	9.52	0.59	1.98	2.74	2.69	9.10	12.60	95
	1.5+2.5+2.5+6.0	0.96	1.60	1.60	3.84	3.00	8.00	9.65	0.63	1.98	2.81	2.86	9.10	12.90	95
	1.5+2.5+2.5+7.1	0.88	1.47	1.47	4.18	3.15	8.00	9.76	0.66	1.98	2.87	3.03	9.10	13.20	95
	1.5+2.5+3.5+3.5	1.09	1.82	2.55	2.55	2.79	8.00	9.35	0.59	2.00	2.71	2.69	9.20	12.42	95
	1.5+2.5+3.5+4.2	1.03	1.71	2.39	2.87	2.89	8.00	9.47	0.62	2.00	2.78	2.82	9.20	12.72	95
	1.5+2.5+3.5+5.0	0.96	1.60	2.24	3.20	3.00	8.00	9.65	0.63	1.98	2.81	2.86	9.10	12.90	95
	1.5+2.5+3.5+6.0	0.89	1.48	2.07	3.56	3.13	8.00	9.78	0.66	1.95	2.87	3.03	9.00	13.20	95
	1.5+2.5+4.2+4.2	0.97	1.61	2.71	2.71	2.98	8.00	9.58	0.62	2.00	2.85	2.82	9.20	13.03	95
	1.5+2.5+4.2+5.0	0.91	1.52	2.55	3.03	3.09	8.00	9.72	0.65	1.98	2.86	2.99	9.10	13.08	95
	1.5+2.5+4.2+6.0	0.85	1.41	2.37	3.38	3.38	8.00	9.79	0.57	1.95	2.87	2.70	9.00	13.20	95
	1.5+2.5+5.0+5.0	0.86	1.43	2.86	2.86	3.20	8.00	9.49	0.65	1.94	2.74	2.99	8.90	12.52	95
	1.5+3.5+3.5+3.5	1.00	2.33	2.33	2.33	2.93	8.00	9.49	0.62	1.99	2.82	2.82	9.20	12.89	95
	1.5+3.5+3.5+4.2	0.94	2.20	2.20	2.65	3.02	8.00	9.50	0.62	1.99	2.85	2.82	9.20	13.05	95
	1.5+3.5+3.5+5.0	0.89	2.07	2.07	2.96	3.13	8.00	9.74	0.65	1.95	2.86	2.99	9.00	13.09	95
	1.5+3.5+3.5+6.0	0.83	1.93	1.93	3.31	3.39	8.00	9.81	0.57	1.95	2.88	2.70	9.00	13.20	95
	1.5+3.5+4.2+4.2	0.90	2.09	2.51	2.51	3.12	8.00	9.51	0.65	1.99	2.85	2.99	9.20	13.06	95
	1.5+3.5+4.2+5.0	0.85	1.97	2.37	2.82	3.38	8.00	9.75	0.57	1.95	2.86	2.70	9.00	13.09	95
	1.5+4.2+4.2+4.2	0.85	2.38	2.38	2.38	3.36	8.00	9.52	0.57	1.99	2.85	2.70	9.20	13.06	95
	2.0+2.0+2.0+2.0	1.85	1.85	1.85	1.85	2.39	7.40	8.10	0.52	1.77	2.09	2.36	8.20	9.57	95
	2.0+2.0+2.0+2.5	1.88	1.88	1.88	2.35	2.46	8.00	8.42	0.52	2.04	2.23	2.36	9.40	10.30	95
	2.0+2.0+2.0+3.5	1.68	1.68	1.68	2.95	2.58	8.00	8.80	0.55	2.03	2.41	2.53	9.40	11.10	95
	2.0+2.0+2.0+4.2	1.57	1.57	1.57	3.29	2.68	8.00	9.14	0.59	2.03	2.60	2.69	9.40	11.90	95
	2.0+2.0+2.0+5.0	1.45	1.45	1.45	3.64	2.79	8.00	9.39	0.59	1.99	2.67	2.69	9.10	12.30	95
	2.0+2.0+2.0+6.0	1.33	1.33	1.33	4.00	2.93	8.00	9.63	0.63	1.98	2.80	2.86	9.10	12.90	95
	2.0+2.0+2.0+7.1	1.22	1.22	1.22	4.34	3.08	8.00	9.74	0.63	1.98	2.87	2.86	9.10	13.20	95
	2.0+2.0+2.5+2.5	1.73	1.73	2.17	2.17	2.52	7.80	8.67	0.55	1.94	2.35	2.53	8.90	10.80	95
	2.0+2.0+2.5+3.5	1.60	1.60	2.00	2.80	2.65	8.00	9.04	0.55	2.03	2.54	2.53	9.30	11.70	95
	2.0+2.0+2.5+4.2	1.50	1.50	1.87	3.14	2.75	8.00	9.26	0.59	2.03	2.66	2.69	9.30	12.30	95
	2.0+2.0+2.5+5.0	1.39	1.39	1.74	3.48	2.86	8.00	9.51	0.59	1.98	2.74	2.69	9.10	12.60	95
	2.0+2.0+2.5+6.0	1.28	1.28	1.60	3.84	3.00	8.00	9.74	0.63	1.98	2.87	2.86	9.10	13.20	95
	2.0+2.0+2.5+7.1	1.18	1.18	1.47	4.18	3.15	8.00	9.86	0.66	1.98	2.94	3.03	9.10	13.50	95
	2.0+2.0+3.5+3.5	1.45	1.45	2.55	2.55	2.79	8.00	9.18	0.59	2.00	2.60	2.69	9.20	12.00	95
	2.0+2.0+3.5+4.2	1.37	1.37	2.39	2.87	2.89	8.00	9.51	0.62	2.00	2.79	2.82	9.20	12.90	95
	2.0+2.0+3.5+5.0	1.28	1.28	2.24	3.20	3.00	8.00	9.70	0.63	1.98	2.86	2.86	9.10	13.08	95
	2.0+2.0+3.5+6.0	1.19	1.19	2.07	3.56	3.13	8.00	9.77	0.66	1.95	2.87	3.03	9.00	13.20	95
	2.0+2.0+4.2+4.2	1.29	1.29	2.71	2.71	2.98	8.00	9.57	0.62	2.00	2.88	2.82	9.20	13.19	95
	2.0+2.0+4.2+5.0	1.21	1.21	2.55	3.03	3.09	8.00	9.71	0.65	1.98	2.86	2.99	9.10	13.08	95
	2.0+2.0+4.2+6.0	1.13	1.13	2.37	3.38	3.38	8.00	9.88	0.57	1.95	2.94	2.70	9.00	13.60	95
	2.0+2.0+5.0+5.0	1.14	1.14	2.86	2.86	3.20	8.00	9.87	0.65	1.94	2.88	2.99	8.90	13.30	95
	2.0+2.5+2.5+2.5	1.68	2.11	2.11	2.11	2.58	8.00	8.90	0.55	2.04	2.47	2.53	9.40	11.40	95
	2.0+2.5+2.5+3.5	1.52	1.90	1.90	2.67	2.72	8.00	9.27	0.59	2.03	2.66	2.69	9.30	12.30	95
	2.0+2.5+2.5+4.2	1.43	1.79	1.79	3.00	2.82	8.00	9.49	0.59	2.03	2.79	2.69	9.30	12.90	95
	2.0+2.5+2.5+5.0	1.33	1.67	1.67	3.33	2.93	8.00	9.62	0.63	1.98	2.80	2.86	9.10	12.90	95

4D139814D

5 Table de combinaison

5 - 1 Tableau des combinaisons

4MXM80A8

Rafraîchissement 230V 50Hz

Unité extérieure	Unité intérieure	Puissance de rafraîchissement [kW]				Puissance totale [kW]			Entrée électrique [kW]			Courant total [A]			Facteur de puissance [%]
		Pièce A	Pièce B	Pièce C	Pièce D	Minimum	Nominal	Maximum	Minimum	Nominal	Maximum	Minimum	Nominal	Maximum	
4MXM80M2V1B 4MXM80N2V1B 4MXM80N2V1B9 4MXM80A2V1B 4MXM80A2V1B9 4MXM80A2V1B8	2.0+2.5+2.5+6.0	1.23	1.54	1.54	3.69	3.06	8.00	9.75	0.63	1.98	2.87	2.86	9.10	13.20	95
	2.0+2.5+2.5+7.1	1.13	1.42	1.42	4.03	3.38	8.00	9.87	0.57	1.98	2.94	2.70	9.10	13.50	95
	2.0+2.5+3.5+3.5	1.39	1.74	2.43	2.43	2.86	8.00	9.41	0.62	2.00	2.73	2.82	9.20	12.50	95
	2.0+2.5+3.5+4.2	1.31	1.64	2.30	2.75	2.95	8.00	9.47	0.62	2.00	2.85	2.82	9.20	13.04	95
	2.0+2.5+3.5+5.0	1.23	1.54	2.15	3.08	3.06	8.00	9.71	0.65	1.98	2.86	2.99	9.10	13.08	95
	2.0+2.5+3.5+6.0	1.14	1.43	2.00	3.43	3.20	8.00	9.89	0.66	1.95	2.94	3.03	9.00	13.60	95
	2.0+2.5+4.2+4.2	1.24	1.55	2.60	2.60	3.05	8.00	9.58	0.65	2.00	2.88	2.99	9.20	13.19	95
	2.0+2.5+4.2+5.0	1.17	1.46	2.45	2.92	3.16	8.00	9.72	0.65	1.98	2.89	2.99	9.10	13.24	95
	2.0+2.5+5.0+5.0	1.10	1.38	2.76	2.76	3.40	8.00	9.88	0.57	1.94	2.88	2.70	8.90	13.30	95
	2.0+3.5+3.5+3.5	1.28	2.24	2.24	2.24	3.00	8.00	9.44	0.62	1.99	2.73	2.82	9.20	12.60	95
	2.0+3.5+3.5+4.2	1.21	2.12	2.12	2.55	3.09	8.00	9.50	0.65	1.99	2.85	2.99	9.20	13.05	95
	2.0+3.5+3.5+5.0	1.14	2.00	2.00	2.86	3.20	8.00	9.74	0.65	1.95	2.90	2.99	9.00	13.25	95
	2.0+3.5+4.2+4.2	1.15	2.01	2.42	2.42	3.36	8.00	9.51	0.57	1.99	2.89	2.70	9.20	13.22	95
	2.5+2.5+2.5+2.5	2.00	2.00	2.00	2.00	2.65	8.00	9.03	0.55	2.03	2.53	2.53	9.40	11.70	95
	2.5+2.5+2.5+3.5	1.82	1.82	1.82	2.55	2.79	8.00	9.33	0.59	2.03	2.65	2.69	9.30	12.11	95
	2.5+2.5+2.5+4.2	1.71	1.71	1.71	2.87	2.89	8.00	9.55	0.62	2.00	2.84	2.82	9.20	13.02	95
	2.5+2.5+2.5+5.0	1.60	1.60	1.60	3.20	3.00	8.00	9.69	0.63	1.98	2.86	2.86	9.10	13.07	95
	2.5+2.5+2.5+6.0	1.48	1.48	1.48	3.56	3.13	8.00	9.87	0.66	1.98	2.94	3.03	9.10	13.50	95
	2.5+2.5+3.5+3.5	1.67	1.67	2.33	2.33	2.93	8.00	9.31	0.62	2.00	2.67	2.82	9.20	12.30	95
	2.5+2.5+3.5+4.2	1.57	1.57	2.20	2.65	3.02	8.00	9.48	0.62	2.00	2.85	2.82	9.20	13.04	95
	2.5+2.5+3.5+5.0	1.48	1.48	2.07	2.96	3.13	8.00	9.72	0.65	1.95	2.89	2.99	9.00	13.25	95
	2.5+2.5+3.5+6.0	1.38	1.38	1.93	3.31	3.38	8.00	9.90	0.57	1.95	2.94	2.70	9.00	13.60	95
	2.5+2.5+4.2+4.2	1.49	1.49	2.51	2.51	3.12	8.00	9.49	0.65	2.00	2.89	2.99	9.20	13.21	95
	2.5+2.5+4.2+5.0	1.41	1.41	2.37	2.82	3.38	8.00	9.73	0.57	1.95	2.89	2.70	9.00	13.25	95
	2.5+3.5+3.5+3.5	1.54	2.15	2.15	2.15	3.06	8.00	9.50	0.65	1.99	2.78	2.99	9.20	12.74	95
	2.5+3.5+3.5+4.2	1.46	2.04	2.04	2.45	3.16	8.00	9.51	0.65	1.99	2.89	2.99	9.20	13.22	95
	2.5+3.5+3.5+5.0	1.38	1.93	1.93	2.76	3.38	8.00	9.75	0.57	1.95	2.86	2.70	9.00	13.09	95
	2.5+3.5+4.2+4.2	1.39	1.94	2.33	2.33	3.36	8.00	9.52	0.57	1.99	2.89	2.70	9.20	13.22	95
	3.5+3.5+3.5+3.5	2.00	2.00	2.00	2.00	3.36	8.00	9.54	0.57	1.99	2.85	2.70	9.10	13.07	95

4D139814D

5 Table de combinaison

5 - 1 Tableau des combinaisons

4MXM80A8

Remarques

1) La capacité totale de chaque unité intérieure connectée est de 14.5kW maximum.
2) Les valeurs mentionnées dans ce document s'appliquent lors de la connexion avec les types d'unités intérieures suivants:
   Catégorie1.5, 2.0, 2.5, 3.5, 4.2, 5.0, 6.0, 7.1 kW
   Série CTXA-AS, CTXA-AT, CTXA-AW, CTXA-BB, CTXA-BS, CTXA-BT, CTXA-CW, CTXA-CB, CTXA-CS, CTXA-DG, CTXA-DP, CTXA-DL, CTXA-DC, CTXA-DY, CTXM-A, CTXM-M, CTXM-N, CTXM-R, FTXA-AS, FTXA-AT, FTXA-AW, FTXA-BB, FTXA-BS, FTXA-BT, FTXA-CW, FTXA-CB, FTXA-CS, FTXA-DG, FTXA-DP, FTXA-DL, FTXA-DC, FTXA-DY, FTXM-A, FTXM-M, FTXM-N, FTXM-R, FTXJ-AB, FTXJ-AS, FTXJ-AW, FTXJ-AW9, FTXJ-AB9, FTXJ-AS9 installée au mur

3) Capacité de chauffage
   Température intérieure 20°C DB
   Température extérieure 7°C DB / 6°C WB
4) Pour des informations complémentaires concernant le raccord du générateur d'ECS pour Multi et l'Hybrid pour Multi, reportez-vous à 3D106169.

4D139815D

5 Table de combinaison

5 - 1 Tableau des combinaisons

4MXM80A8

Chauffage 230V 50Hz

Unité extérieure	Unité intérieure	Puissance de chauffage [kW]				Puissance totale [kW]			Entrée électrique [kW]			Courant total [A]			Facteur de puissance [%]
		Pièce A	Pièce B	Pièce C	Pièce D	Minimum	Nominal	Maximum	Minimum	Nominal	Maximum	Minimum	Nominal	Maximum	
4MXM80M2V1B 4MXM80N2V1B 4MXM80N2V1B9 4MXM80A2V1B 4MXM80A2V1B9 4MXM80A2V1B8	1.5	2.70	-	-	-	1.25	2.70	4.12	0.29	0.47	0.85	1.33	2.14	4.00	95
	2.0	3.00	-	-	-	1.28	3.00	4.27	0.30	0.52	0.90	1.38	2.38	4.20	95
	2.5	3.40	-	-	-	1.33	3.40	4.86	0.32	0.63	1.09	1.46	2.90	5.10	95
	3.5	4.31	-	-	-	1.45	4.31	5.31	0.33	0.94	1.27	1.51	4.40	5.83	95
	4.2	5.18	-	-	-	1.49	5.18	6.16	0.34	1.23	1.58	1.55	5.70	7.25	95
	5.0	6.15	-	-	-	1.86	6.15	7.51	0.43	1.52	2.04	1.95	7.00	9.40	95
	6.0	7.38	-	-	-	2.15	7.38	9.03	0.53	2.04	2.81	2.44	9.40	12.90	95
	7.1	8.74	-	-	-	2.45	8.74	9.39	0.57	2.69	3.00	2.62	12.40	13.80	95
	1.5+1.5	1.85	1.85	-	-	1.45	3.70	7.43	0.41	0.69	1.89	1.89	3.20	8.66	95
	1.5+2.0	1.84	2.46	-	-	1.51	4.30	7.85	0.41	0.85	2.06	1.89	3.90	9.42	95
	1.5+2.5	1.84	3.06	-	-	1.65	4.90	7.99	0.45	1.02	2.11	2.06	4.70	9.65	95
	1.5+3.5	1.83	4.27	-	-	1.94	6.10	8.61	0.52	1.40	2.37	2.37	6.40	10.90	95
	1.5+4.2	1.84	5.16	-	-	2.14	7.00	8.94	0.55	1.71	2.48	2.54	7.90	11.36	95
	1.5+5.0	1.85	6.15	-	-	2.38	8.00	10.44	0.50	1.98	3.02	2.28	9.10	13.82	95
	1.5+6.0	1.80	7.20	-	-	2.68	9.00	10.63	0.44	2.38	3.09	2.10	10.90	14.20	95
	1.5+7.1	1.67	7.93	-	-	3.01	9.60	10.71	0.50	2.62	3.12	2.40	12.00	14.26	95
	2.0+2.0	2.45	2.45	-	-	1.65	4.90	7.99	0.32	1.02	2.11	1.46	4.70	9.65	95
	2.0+2.5	2.44	3.06	-	-	1.80	5.50	8.22	0.35	1.20	2.18	1.59	5.50	10.10	95
	2.0+3.5	2.44	4.26	-	-	2.09	6.70	8.74	0.40	1.60	2.42	1.85	7.40	11.20	95
	2.0+4.2	2.45	5.15	-	-	2.28	7.60	9.07	0.44	1.93	2.53	2.02	8.90	11.59	95
	2.0+5.0	2.43	6.07	-	-	2.68	8.50	10.63	0.44	2.16	3.09	2.10	9.90	14.20	95
	2.0+6.0	2.33	6.98	-	-	2.84	9.30	10.83	0.47	2.50	3.19	2.20	11.50	14.59	95
	2.0+7.1	2.11	7.49	-	-	3.17	9.60	10.97	0.54	2.61	3.23	2.50	12.00	14.80	95
	2.5+2.5	3.05	3.05	-	-	1.94	6.10	8.53	0.39	1.39	2.33	1.76	6.40	10.66	95
	2.5+3.5	3.04	4.26	-	-	2.23	7.30	9.13	0.52	1.84	2.60	2.37	8.50	12.00	95
	2.5+4.2	3.06	5.14	-	-	2.44	8.20	9.41	0.54	2.16	2.67	2.45	9.90	12.30	95
	2.5+5.0	3.00	6.00	-	-	2.68	9.00	10.70	0.44	2.37	3.12	2.10	10.90	14.30	95
	2.5+6.0	2.82	6.78	-	-	3.00	9.60	10.97	0.50	2.61	3.24	2.40	12.00	14.83	95
	2.5+7.1	2.50	7.10	-	-	3.33	9.60	11.01	0.57	2.60	3.20	2.70	11.90	14.65	95
	3.5+3.5	4.25	4.25	-	-	2.52	8.50	9.56	0.55	2.37	2.84	2.54	10.90	12.99	95
	3.5+4.2	4.09	4.91	-	-	2.72	9.00	10.22	0.45	2.53	3.11	2.20	11.60	14.23	95
	3.5+5.0	3.91	5.59	-	-	3.01	9.50	10.96	0.50	2.60	3.26	2.40	12.00	14.90	95
	3.5+6.0	3.54	6.06	-	-	3.33	9.60	11.14	0.57	2.61	3.32	2.70	12.00	15.30	95
	3.5+7.1	3.17	6.43	-	-	3.65	9.60	11.15	0.64	2.60	3.30	3.00	11.90	15.20	95
	4.2+4.2	4.75	4.75	-	-	3.03	9.50	10.01	0.51	2.63	2.91	2.40	12.10	13.31	95
	4.2+5.0	4.38	5.22	-	-	3.16	9.60	11.00	0.53	2.57	3.19	2.50	11.80	14.59	95
	4.2+6.0	3.95	5.65	-	-	3.48	9.60	11.06	0.60	2.55	3.19	2.80	11.70	14.60	95
	4.2+7.1	3.57	6.03	-	-	3.80	9.60	11.07	0.66	2.54	3.17	3.10	11.70	14.60	95
	5.0+5.0	4.80	4.80	-	-	3.45	9.60	11.10	0.58	2.42	3.02	2.70	11.10	13.82	95
	5.0+6.0	4.36	5.24	-	-	3.77	9.60	11.15	0.64	2.41	3.02	3.00	11.10	13.90	95
	5.0+7.1	3.97	5.63	-	-	3.93	9.60	11.16	0.67	2.40	3.00	3.20	11.00	13.80	95
	6.0+6.0	4.80	4.80	-	-	3.93	9.60	11.10	0.67	2.40	2.99	3.20	11.00	13.67	95
	6.0+7.1	4.40	5.20	-	-	4.25	9.60	11.17	0.74	2.38	2.99	3.40	11.00	13.70	95
	7.1+7.1	4.80	4.80	-	-	4.56	9.60	11.25	0.80	2.37	3.02	3.80	10.90	13.80	95
	1.5+1.5+1.5	1.83	1.83	1.83	-	1.80	5.50	10.00	0.40	1.08	2.60	1.85	5.00	11.92	95
	1.5+1.5+2.0	1.83	1.83	2.44	-	1.94	6.10	10.14	0.41	1.24	2.65	1.89	5.70	12.14	95
	1.5+1.5+2.5	1.83	1.83	3.05	-	2.09	6.70	10.21	0.43	1.41	2.66	1.98	6.50	12.30	95
	1.5+1.5+3.5	1.85	1.85	4.31	-	2.38	8.00	10.34	0.47	1.84	2.72	2.15	8.50	12.50	95
	1.5+1.5+4.2	1.81	1.81	5.08	-	2.63	8.70	10.37	0.43	2.05	2.67	2.00	9.40	12.30	95
	1.5+1.5+5.0	1.74	1.74	5.81	-	2.94	9.30	10.49	0.47	2.16	2.58	2.20	9.90	11.79	95
	1.5+1.5+6.0	1.58	1.58	6.33	-	3.10	9.50	11.17	0.50	2.24	2.84	2.40	10.30	13.01	95
	1.5+1.5+7.1	1.43	1.43	6.75	-	3.42	9.60	11.17	0.56	2.25	2.83	2.60	10.30	12.95	95
	1.5+2.0+2.0	1.83	2.44	2.44	-	2.09	6.70	10.27	0.43	1.41	2.70	1.98	6.50	12.36	95
	1.5+2.0+2.5	1.83	2.43	3.04	-	2.23	7.30	10.41	0.45	1.61	2.75	2.06	7.40	12.59	95
	1.5+2.0+3.5	1.82	2.43	4.25	-	2.64	8.50	10.54	0.43	2.02	2.81	2.00	9.30	12.86	95
	1.5+2.0+4.2	1.75	2.34	4.91	-	2.80	9.00	10.58	0.46	2.16	2.73	2.20	9.90	12.51	95
	1.5+2.0+5.0	1.69	2.26	5.65	-	3.10	9.60	10.90	0.50	2.28	2.73	2.40	10.50	12.51	95
	1.5+2.0+6.0	1.52	2.02	6.06	-	3.26	9.60	11.17	0.53	2.25	2.83	2.50	10.40	12.97	95
	1.5+2.0+7.1	1.36	1.81	6.43	-	3.58	9.60	11.18	0.59	2.24	2.82	2.80	10.30	12.91	95
	1.5+2.5+2.5	1.85	3.08	3.08	-	2.38	8.00	10.55	0.47	1.82	2.80	2.15	8.40	12.81	95
	1.5+2.5+3.5	1.80	3.00	4.20	-	2.81	9.00	10.61	0.46	2.19	2.82	2.20	10.10	13.00	95
	1.5+2.5+4.2	1.76	2.93	4.92	-	2.96	9.60	10.64	0.48	2.39	2.76	2.30	11.00	12.70	95
	1.5+2.5+5.0	1.60	2.67	5.33	-	3.10	9.60	11.04	0.50	2.25	2.78	2.40	10.40	12.72	95
	1.5+2.5+6.0	1.44	2.40	5.76	-	3.42	9.60	11.18	0.56	2.24	2.82	2.60	10.30	12.93	95
	1.5+2.5+7.1	1.30	2.16	6.14	-	3.74	9.60	11.18	0.62	2.23	2.81	2.90	10.30	12.87	95
	1.5+3.5+3.5	1.69	3.95	3.95	-	2.97	9.60	10.68	0.49	2.44	2.86	2.30	11.20	13.08	95
	1.5+3.5+4.2	1.57	3.65	4.38	-	3.28	9.60	10.84	0.54	2.39	2.86	2.60	11.00	13.10	95
	1.5+3.5+5.0	1.44	3.36	4.80	-	3.42	9.60	10.97	0.56	2.25	2.74	2.70	10.40	12.60	95
	1.5+3.5+6.0	1.31	3.05	5.24	-	3.74	9.60	11.18	0.62	2.24	2.82	2.90	10.30	12.93	95
	1.5+3.5+7.1	1.19	2.78	5.63	-	4.06	9.60	11.18	0.68	2.23	2.81	3.20	10.30	12.87	95
	1.5+4.2+4.2	1.45	4.07	4.07	-	3.44	9.60	10.80	0.57	2.35	2.77	2.70	10.80	12.70	95
	1.5+4.2+5.0	1.35	3.77	4.49	-	3.57	9.60	11.05	0.59	2.22	2.73	2.80	10.20	12.51	95
	1.5+4.2+6.0	1.23	3.45	4.92	-	3.89	9.60	11.26	0.64	2.21	2.79	3.00	10.10	12.90	95
	1.5+4.2+7.1	1.13	3.15	5.33	-	4.21	9.60	11.26	0.70	2.20	2.78	3.30	10.10	12.80	95
	1.5+5.0+5.0	1.25	4.17	4.17	-	3.88	9.60	11.15	0.63	2.13	2.64	3.00	9.80	12.10	95
	1.5+5.0+6.0	1.15	3.84	4.61	-	4.20	9.60	11.29	0.69	2.12	2.68	3.20	9.70	12.30	95
	1.5+5.0+7.1	1.06	3.53	5.01	-	4.35	9.60	11.43	0.72	2.11	2.72	3.30	9.70	12.50	95
	1.5+6.0+6.0	1.07	4.27	4.27	-	4.35	9.60	11.56	0.72	2.11	2.77	3.30	9.70	12.80	95
	2.0+2.0+2.0	2.50	2.50	2.50	-	2.23	7.50	10.48	0.45	1.67	2.77	2.06	7.70	12.70	95

4D139815D

5 Table de combinaison

5 - 1 Tableau des combinaisons

4MXM80A8

Chauffage 230V 50Hz

Unité extérieure	Unité intérieure	Puissance de chauffage [kW]				Puissance totale [kW]			Entrée électrique [kW]			Courant total [A]			Facteur de puissance [%]
		Pièce A	Pièce B	Pièce C	Pièce D	Minimum	Nominal	Maximum	Minimum	Nominal	Maximum	Minimum	Nominal	Maximum	
4MXM80M2V1B 4MXM80N2V1B 4MXM80N2V1B9 4MXM80A2V1B 4MXM80A2V1B9 4MXM80A2V1B8	2.0+2.0+2.5	2.46	2.46	3.08	-	2.38	8.00	10.55	0.47	1.83	2.80	2.15	8.40	12.81	95
	2.0+2.0+3.5	2.40	2.40	4.20	-	2.81	9.00	10.68	0.46	2.19	2.86	2.20	10.10	13.08	95
	2.0+2.0+4.2	2.29	2.29	4.81	-	2.96	9.40	10.71	0.48	2.30	2.80	2.30	10.60	12.83	95
	2.0+2.0+5.0	2.13	2.13	5.33	-	3.10	9.60	10.90	0.50	2.25	2.72	2.40	10.40	12.47	95
	2.0+2.0+6.0	1.92	1.92	5.76	-	3.42	9.60	11.18	0.56	2.24	2.82	2.60	10.30	12.93	95
	2.0+2.0+7.1	1.73	1.73	6.14	-	3.74	9.60	11.18	0.62	2.23	2.81	2.90	10.30	12.87	95
	2.0+2.5+2.5	2.43	3.04	3.04	-	2.64	8.50	10.55	0.43	2.00	2.79	2.00	9.20	12.76	95
	2.0+2.5+3.5	2.33	2.91	4.07	-	2.80	9.30	10.69	0.46	2.32	2.85	2.20	10.60	13.03	95
	2.0+2.5+4.2	2.21	2.76	4.63	-	3.12	9.60	10.78	0.51	2.38	2.81	2.40	11.00	12.90	95
	2.0+2.5+5.0	2.02	2.53	5.05	-	3.26	9.60	11.10	0.53	2.25	2.79	2.50	10.30	12.80	95
	2.0+2.5+6.0	1.83	2.29	5.49	-	3.58	9.60	11.18	0.59	2.24	2.82	2.80	10.30	12.89	95
	2.0+2.5+7.1	1.66	2.07	5.88	-	3.90	9.60	11.18	0.65	2.23	2.80	3.00	10.20	12.82	95
	2.0+3.5+3.5	2.13	3.73	3.73	-	3.13	9.60	10.82	0.52	2.43	2.91	2.40	11.20	13.31	95
	2.0+3.5+4.2	1.98	3.46	4.16	-	3.28	9.60	10.85	0.54	2.38	2.83	2.60	11.00	12.95	95
	2.0+3.5+5.0	1.83	3.20	4.57	-	3.58	9.60	11.24	0.59	2.25	2.84	2.80	10.30	13.10	95
	2.0+3.5+6.0	1.67	2.92	5.01	-	3.90	9.60	11.24	0.65	2.24	2.83	3.00	10.30	13.00	95
	2.0+3.5+7.1	1.52	2.67	5.41	-	4.22	9.60	11.25	0.71	2.23	2.82	3.30	10.20	13.00	95
	2.0+4.2+4.2	1.85	3.88	3.88	-	3.60	9.60	10.80	0.60	2.34	2.76	2.80	10.70	12.70	95
	2.0+4.2+5.0	1.71	3.60	4.29	-	3.73	9.60	10.99	0.61	2.21	2.69	2.90	10.20	12.40	95
	2.0+4.2+6.0	1.57	3.30	4.72	-	4.05	9.60	11.26	0.67	2.20	2.78	3.20	10.10	12.80	95
	2.0+4.2+7.1	1.44	3.03	5.12	-	4.37	9.60	11.26	0.74	2.19	2.77	3.40	10.10	12.80	95
	2.0+5.0+5.0	1.60	4.00	4.00	-	4.04	9.60	11.09	0.66	2.12	2.61	3.10	9.70	11.96	95
	2.0+5.0+6.0	1.48	3.69	4.43	-	4.19	9.60	11.29	0.69	2.11	2.67	3.20	9.70	12.30	95
	2.0+5.0+7.1	1.36	3.40	4.83	-	4.51	9.60	11.37	0.75	2.10	2.70	3.50	9.70	12.35	95
	2.0+6.0+6.0	1.37	4.11	4.11	-	4.51	9.60	11.50	0.75	2.11	2.75	3.50	9.70	12.60	95
	2.5+2.5+2.5	3.20	3.20	3.20	-	2.80	9.60	10.69	0.46	2.42	2.84	2.20	11.10	12.98	95
	2.5+2.5+3.5	2.82	2.82	3.95	-	2.97	9.60	10.96	0.49	2.42	2.96	2.30	11.10	13.53	95
	2.5+2.5+4.2	2.61	2.61	4.38	-	3.28	9.60	11.04	0.54	2.37	2.92	2.60	10.90	13.40	95
	2.5+2.5+5.0	2.40	2.40	4.80	-	3.42	9.60	11.11	0.56	2.24	2.78	2.60	10.30	12.80	95
	2.5+2.5+6.0	2.18	2.18	5.24	-	3.74	9.60	11.24	0.62	2.23	2.82	2.90	10.30	13.00	95
	2.5+2.5+7.1	1.98	1.98	5.63	-	4.06	9.60	11.25	0.68	2.22	2.81	3.20	10.20	12.90	95
	2.5+3.5+3.5	2.53	3.54	3.54	-	3.29	9.60	11.15	0.55	2.42	3.03	2.60	11.10	14.00	95
	2.5+3.5+4.2	2.35	3.29	3.95	-	3.44	9.60	11.19	0.57	2.37	2.95	2.70	10.90	13.52	95
	2.5+3.5+5.0	2.18	3.05	4.36	-	3.74	9.60	11.21	0.62	2.24	2.80	2.90	10.30	12.83	95
	2.5+3.5+6.0	2.00	2.80	4.80	-	3.90	9.60	11.24	0.65	2.23	2.82	3.00	10.30	13.00	95
	2.5+3.5+7.1	1.83	2.56	5.20	-	4.22	9.60	11.25	0.71	2.22	2.81	3.30	10.20	12.90	95
	2.5+4.2+4.2	2.20	3.70	3.70	-	3.76	9.60	11.07	0.63	2.33	2.86	2.90	10.70	13.20	95
	2.5+4.2+5.0	2.05	3.45	4.10	-	3.89	9.60	11.12	0.64	2.20	2.73	3.00	10.10	12.60	95
	2.5+4.2+6.0	1.89	3.17	4.54	-	4.21	9.60	11.26	0.70	2.19	2.77	3.30	10.10	12.80	95
	2.5+4.2+7.1	1.74	2.92	4.94	-	4.53	9.60	11.27	0.77	2.18	2.76	3.60	10.00	12.70	95
	2.5+5.0+5.0	1.92	3.84	3.84	-	4.20	9.60	11.09	0.69	2.11	2.61	3.20	9.70	11.92	95
	2.5+5.0+6.0	1.78	3.56	4.27	-	4.35	9.60	11.29	0.72	2.11	2.66	3.30	9.70	12.30	95
	2.5+6.0+6.0	1.66	3.97	3.97	-	4.67	9.60	11.51	0.78	2.10	2.75	3.60	9.70	12.57	95
	3.5+3.5+3.5	3.20	3.20	3.20	-	3.61	9.60	11.15	0.61	2.42	3.03	2.90	11.10	14.00	95
	3.5+3.5+4.2	3.00	3.00	3.60	-	3.76	9.60	11.17	0.64	2.37	2.98	3.00	10.90	13.70	95
	3.5+3.5+5.0	2.80	2.80	4.00	-	3.90	9.60	11.21	0.65	2.24	2.80	3.00	10.30	12.83	95
	3.5+3.5+6.0	2.58	2.58	4.43	-	4.22	9.60	11.24	0.71	2.23	2.82	3.30	10.30	13.00	95
	3.5+3.5+7.1	2.38	2.38	4.83	-	4.54	9.60	11.25	0.77	2.22	2.81	3.60	10.20	12.90	95
	3.5+4.2+4.2	2.82	3.39	3.39	-	3.92	9.60	10.81	0.66	2.33	2.75	3.10	10.70	12.60	95
	3.5+4.2+5.0	2.65	3.17	3.78	-	4.21	9.60	10.99	0.71	2.20	2.68	3.30	10.10	12.30	95
	3.5+4.2+6.0	2.45	2.94	4.20	-	4.37	9.60	11.26	0.74	2.19	2.77	3.40	10.10	12.80	95
	3.5+5.0+5.0	2.49	3.56	3.56	-	4.35	9.60	11.09	0.72	2.11	2.61	3.30	9.70	11.92	95
	3.5+5.0+6.0	2.32	3.31	3.97	-	4.67	9.60	11.37	0.78	2.11	2.70	3.60	9.70	12.36	95
	4.2+4.2+4.2	3.20	3.20	3.20	-	4.23	9.60	10.83	0.72	2.29	2.70	3.30	10.50	12.40	95
	4.2+4.2+5.0	3.01	3.01	3.58	-	4.37	9.60	11.00	0.73	2.17	2.63	3.40	10.00	12.10	95
	4.2+4.2+6.0	2.80	2.80	4.00	-	4.68	9.60	11.28	0.79	2.16	2.73	3.70	9.90	12.60	95
	4.2+5.0+5.0	2.84	3.38	3.38	-	4.67	9.60	11.10	0.77	2.09	2.57	3.60	9.60	11.76	95
	1.5+1.5+1.5+1.5	1.83	1.83	1.83	1.83	2.23	7.30	10.10	0.39	1.46	2.30	1.76	6.70	10.54	95
	1.5+1.5+1.5+2.0	1.85	1.85	1.85	2.46	2.38	8.00	10.32	0.39	1.64	2.36	1.81	7.60	10.90	95
	1.5+1.5+1.5+2.5	1.82	1.82	1.82	3.04	2.58	8.50	10.39	0.41	1.80	2.39	2.00	8.30	10.94	95
	1.5+1.5+1.5+3.5	1.74	1.74	1.74	4.07	2.91	9.30	10.60	0.46	2.05	2.46	2.20	9.40	11.30	95
	1.5+1.5+1.5+4.2	1.66	1.66	1.66	4.63	3.06	9.60	11.23	0.49	2.12	2.67	2.30	9.70	12.20	95
	1.5+1.5+1.5+5.0	1.52	1.52	1.52	5.05	3.37	9.60	11.30	0.53	2.05	2.59	2.50	9.40	11.90	95
	1.5+1.5+1.5+6.0	1.37	1.37	1.37	5.49	3.53	9.60	11.51	0.56	2.04	2.67	2.70	9.40	12.21	95
	1.5+1.5+1.5+7.1	1.24	1.24	1.24	5.88	3.85	9.60	11.57	0.62	2.04	2.67	2.90	9.40	12.30	95
	1.5+1.5+2.0+2.0	1.82	1.82	2.43	2.43	2.58	8.50	10.53	0.41	1.80	2.44	2.00	8.30	11.18	95
	1.5+1.5+2.0+2.5	1.80	1.80	2.40	3.00	2.74	9.00	10.60	0.44	1.95	2.45	2.10	9.00	11.30	95
	1.5+1.5+2.0+3.5	1.69	1.69	2.26	3.95	3.07	9.60	10.67	0.49	2.14	2.49	2.30	9.90	11.38	95
	1.5+1.5+2.0+4.2	1.57	1.57	2.09	4.38	3.23	9.60	11.23	0.51	2.11	2.66	2.40	9.70	12.16	95
	1.5+1.5+2.0+5.0	1.44	1.44	1.92	4.80	3.37	9.60	11.30	0.53	2.05	2.58	2.50	9.40	11.90	95
	1.5+1.5+2.0+6.0	1.31	1.31	1.75	5.24	3.69	9.60	11.51	0.59	2.04	2.66	2.80	9.40	12.18	95
	1.5+1.5+2.0+7.1	1.19	1.19	1.59	5.63	4.01	9.60	11.57	0.64	2.03	2.67	3.00	9.40	12.30	95
	1.5+1.5+2.5+2.5	1.80	1.80	3.00	3.00	2.90	9.60	10.60	0.46	2.14	2.44	2.20	9.80	11.30	95
	1.5+1.5+2.5+3.5	1.60	1.60	2.67	3.73	3.23	9.60	11.22	0.52	2.14	2.69	2.40	9.80	12.31	95
	1.5+1.5+2.5+4.2	1.48	1.48	2.47	4.16	3.39	9.60	11.23	0.54	2.11	2.65	2.60	9.70	12.13	95
	1.5+1.5+2.5+5.0	1.37	1.37	2.29	4.57	3.53	9.60	11.30	0.56	2.04	2.58	2.60	9.40	11.90	95
	1.5+1.5+2.5+6.0	1.25	1.25	2.09	5.01	3.85	9.60	11.51	0.61	2.04	2.66	2.90	9.40	12.15	95
	1.5+1.5+2.5+7.1	1.14	1.14	1.90	5.41	4.17	9.60	11.57	0.67	2.03	2.66	3.20	9.30	12.30	95

4D139815D

5 Table de combinaison

5 - 1 Tableau des combinaisons

4MXM80A8

Chauffage 230V 50Hz

Unité extérieure	Unité intérieure	Puissance de chauffage [kW]				Puissance totale [kW]			Entrée électrique [kW]			Courant total [A]			Facteur de puissance [%]
		Pièce A	Pièce B	Pièce C	Pièce D	Minimum	Nominal	Maximum	Minimum	Nominal	Maximum	Minimum	Nominal	Maximum	
4MXM80M2V1B 4MXM80N2V1B 4MXM80N2V1B9 4MXM80A2V1B 4MXM80A2V1B9 4MXM80A2V1B8	1.5+1.5+3.5+3.5	1.44	1.44	3.36	3.36	3.39	9.60	11.22	0.55	2.14	2.69	2.60	9.80	12.31	95
	1.5+1.5+3.5+4.2	1.35	1.35	3.14	3.77	3.55	9.60	11.23	0.57	2.11	2.65	2.70	9.70	12.13	95
	1.5+1.5+3.5+5.0	1.25	1.25	2.92	4.17	3.86	9.60	11.30	0.62	2.04	2.58	2.90	9.40	11.90	95
	1.5+1.5+3.5+6.0	1.15	1.15	2.69	4.61	4.18	9.60	11.51	0.67	2.04	2.66	3.20	9.40	12.15	95
	1.5+1.5+3.5+7.1	1.06	1.06	2.47	5.01	4.49	9.60	11.65	0.73	2.03	2.70	3.40	9.30	12.35	95
	1.5+1.5+4.2+4.2	1.26	1.26	3.54	3.54	3.87	9.60	11.23	0.62	2.08	2.61	2.90	9.60	11.97	95
	1.5+1.5+4.2+5.0	1.18	1.18	3.30	3.93	4.01	9.60	11.37	0.64	2.02	2.58	3.00	9.30	11.82	95
	1.5+1.5+4.2+6.0	1.09	1.09	3.05	4.36	4.33	9.60	11.57	0.70	2.02	2.64	3.30	9.30	12.20	95
	1.5+1.5+4.2+7.1	1.01	1.01	2.82	4.77	4.65	9.60	11.66	0.76	2.01	2.67	3.50	9.30	12.24	95
	1.5+1.5+5.0+5.0	1.11	1.11	3.69	3.69	4.32	9.60	11.49	0.69	1.98	2.57	3.20	9.10	11.77	95
	1.5+1.5+5.0+6.0	1.03	1.03	3.43	4.11	4.48	9.60	11.76	0.72	1.98	2.67	3.30	9.10	12.20	95
	1.5+2.0+2.0+2.0	1.90	2.53	2.53	2.53	2.74	9.50	10.67	0.44	2.12	2.49	2.10	9.80	11.38	95
	1.5+2.0+2.0+2.5	1.80	2.40	2.40	3.00	2.90	9.60	10.81	0.46	2.14	2.53	2.20	9.80	11.58	95
	1.5+2.0+2.0+3.5	1.60	2.13	2.13	3.73	3.23	9.60	11.22	0.52	2.14	2.69	2.40	9.80	12.31	95
	1.5+2.0+2.0+4.2	1.48	1.98	1.98	4.16	3.39	9.60	11.23	0.54	2.11	2.65	2.60	9.70	12.13	95
	1.5+2.0+2.0+5.0	1.37	1.83	1.83	4.57	3.53	9.60	11.30	0.56	2.04	2.58	2.60	9.40	11.90	95
	1.5+2.0+2.0+6.0	1.25	1.67	1.67	5.01	3.85	9.60	11.51	0.61	2.04	2.66	2.90	9.40	12.15	95
	1.5+2.0+2.0+7.1	1.14	1.52	1.52	5.41	4.17	9.60	11.57	0.67	2.03	2.66	3.20	9.30	12.30	95
	1.5+2.0+2.5+2.5	1.69	2.26	2.82	2.82	3.07	9.60	10.81	0.49	2.13	2.52	2.30	9.80	11.55	95
	1.5+2.0+2.5+3.5	1.52	2.02	2.53	3.54	3.23	9.60	11.15	0.52	2.13	2.64	2.40	9.80	12.20	95
	1.5+2.0+2.5+4.2	1.41	1.88	2.35	3.95	3.55	9.60	11.23	0.57	2.10	2.64	2.70	9.70	12.10	95
	1.5+2.0+2.5+5.0	1.31	1.75	2.18	4.36	3.69	9.60	11.30	0.59	2.04	2.57	2.80	9.40	11.90	95
	1.5+2.0+2.5+6.0	1.20	1.60	2.00	4.80	4.01	9.60	11.51	0.64	2.03	2.65	3.00	9.40	12.13	95
	1.5+2.0+2.5+7.1	1.10	1.47	1.83	5.20	4.33	9.60	11.57	0.70	2.03	2.66	3.30	9.30	12.20	95
	1.5+2.0+3.5+3.5	1.37	1.83	3.20	3.20	3.56	9.60	11.22	0.57	2.13	2.68	2.70	9.80	12.27	95
	1.5+2.0+3.5+4.2	1.29	1.71	3.00	3.60	3.71	9.60	11.23	0.60	2.10	2.64	2.80	9.70	12.10	95
	1.5+2.0+3.5+5.0	1.20	1.60	2.80	4.00	4.02	9.60	11.30	0.64	2.04	2.57	3.00	9.40	11.90	95
	1.5+2.0+3.5+6.0	1.11	1.48	2.58	4.43	4.17	9.60	11.51	0.67	2.03	2.65	3.20	9.40	12.13	95
	1.5+2.0+3.5+7.1	1.02	1.36	2.38	4.83	4.49	9.60	11.65	0.73	2.03	2.69	3.40	9.30	12.33	95
	1.5+2.0+4.2+4.2	1.21	1.61	3.39	3.39	4.03	9.60	11.24	0.65	2.08	2.61	3.10	9.60	11.94	95
	1.5+2.0+4.2+5.0	1.13	1.51	3.17	3.78	4.17	9.60	11.37	0.67	2.02	2.58	3.10	9.30	11.80	95
	1.5+2.0+4.2+6.0	1.05	1.40	2.94	4.20	4.49	9.60	11.57	0.73	2.01	2.64	3.40	9.30	12.10	95
	1.5+2.0+5.0+5.0	1.07	1.42	3.56	3.56	4.32	9.60	11.48	0.69	1.98	2.57	3.20	9.10	11.75	95
	1.5+2.0+5.0+6.0	0.99	1.32	3.31	3.97	4.63	9.60	11.75	0.75	1.99	2.66	3.50	9.20	12.18	95
	1.5+2.5+2.5+2.5	1.60	2.67	2.67	2.67	3.23	9.60	11.15	0.52	2.13	2.64	2.40	9.80	12.10	95
	1.5+2.5+2.5+3.5	1.44	2.40	2.40	3.36	3.39	9.60	11.15	0.54	2.13	2.64	2.60	9.80	12.10	95
	1.5+2.5+2.5+4.2	1.35	2.24	2.24	3.77	3.55	9.60	11.23	0.57	2.10	2.64	2.70	9.60	12.07	95
	1.5+2.5+2.5+5.0	1.25	2.09	2.09	4.17	3.85	9.60	11.30	0.61	2.03	2.56	2.90	9.40	11.80	95
	1.5+2.5+2.5+6.0	1.15	1.92	1.92	4.61	4.17	9.60	11.51	0.67	2.03	2.64	3.20	9.30	12.10	95
	1.5+2.5+2.5+7.1	1.06	1.76	1.76	5.01	4.49	9.60	11.57	0.73	2.02	2.65	3.40	9.30	12.20	95
	1.5+2.5+3.5+3.5	1.31	2.18	3.05	3.05	3.72	9.60	11.22	0.60	2.13	2.67	2.80	9.80	12.24	95
	1.5+2.5+3.5+4.2	1.23	2.05	2.87	3.45	3.87	9.60	11.23	0.63	2.10	2.64	2.90	9.60	12.07	95
	1.5+2.5+3.5+5.0	1.15	1.92	2.69	3.84	4.17	9.60	11.30	0.67	2.03	2.56	3.20	9.40	11.80	95
	1.5+2.5+3.5+6.0	1.07	1.78	2.49	4.27	4.33	9.60	11.51	0.70	2.03	2.64	3.30	9.30	12.10	95
	1.5+2.5+4.2+4.2	1.16	1.94	3.25	3.25	4.02	9.60	11.24	0.65	2.07	2.60	3.00	9.50	11.91	95
	1.5+2.5+4.2+5.0	1.09	1.82	3.05	3.64	4.33	9.60	11.37	0.70	2.01	2.57	3.30	9.30	11.78	95
	1.5+2.5+4.2+6.0	1.01	1.69	2.84	4.06	4.65	9.60	11.57	0.75	2.01	2.63	3.50	9.30	12.10	95
	1.5+2.5+5.0+5.0	1.03	1.71	3.43	3.43	4.48	9.60	11.48	0.72	1.98	2.56	3.30	9.10	11.73	95
	1.5+3.5+3.5+3.5	1.20	2.80	2.80	2.80	4.04	9.60	11.22	0.66	2.13	2.67	3.10	9.80	12.24	95
	1.5+3.5+3.5+4.2	1.13	2.65	2.65	3.17	4.19	9.60	11.23	0.68	2.10	2.64	3.20	9.60	12.07	95
	1.5+3.5+3.5+5.0	1.07	2.49	2.49	3.56	4.33	9.60	11.37	0.70	2.03	2.60	3.30	9.40	11.90	95
	1.5+3.5+3.5+6.0	0.99	2.32	2.32	3.97	4.65	9.60	11.57	0.76	2.03	2.66	3.50	9.30	12.20	95
	1.5+3.5+4.2+4.2	1.07	2.51	3.01	3.01	4.34	9.60	11.24	0.71	2.07	2.60	3.30	9.50	11.91	95
	1.5+3.5+4.2+5.0	1.01	2.37	2.84	3.38	4.65	9.60	11.37	0.76	2.01	2.57	3.50	9.30	11.78	95
	1.5+4.2+4.2+4.2	1.02	2.86	2.86	2.86	4.50	9.60	11.24	0.73	2.05	2.57	3.40	9.40	11.76	95
	2.0+2.0+2.0+2.0	2.40	2.40	2.40	2.40	2.90	9.60	10.88	0.46	2.10	2.55	2.20	9.60	11.70	95
	2.0+2.0+2.0+2.5	2.26	2.26	2.26	2.82	3.07	9.60	10.95	0.49	2.13	2.58	2.30	9.80	11.79	95
	2.0+2.0+2.0+3.5	2.02	2.02	2.02	3.54	3.23	9.60	11.15	0.52	2.13	2.64	2.40	9.80	12.20	95
	2.0+2.0+2.0+4.2	1.88	1.88	1.88	3.95	3.55	9.60	11.23	0.57	2.10	2.64	2.70	9.70	12.10	95
	2.0+2.0+2.0+5.0	1.75	1.75	1.75	4.36	3.69	9.60	11.30	0.59	2.04	2.57	2.80	9.40	11.90	95
	2.0+2.0+2.0+6.0	1.60	1.60	1.60	4.80	4.01	9.60	11.51	0.64	2.03	2.65	3.00	9.40	12.13	95
	2.0+2.0+2.0+7.1	1.47	1.47	1.47	5.20	4.33	9.60	11.57	0.70	2.03	2.66	3.30	9.30	12.20	95
	2.0+2.0+2.5+2.5	2.13	2.13	2.67	2.67	3.23	9.60	11.15	0.52	2.13	2.64	2.40	9.80	12.10	95
	2.0+2.0+2.5+3.5	1.92	1.92	2.40	3.36	3.39	9.60	11.15	0.54	2.13	2.64	2.60	9.80	12.10	95
	2.0+2.0+2.5+4.2	1.79	1.79	2.24	3.77	3.55	9.60	11.23	0.57	2.10	2.64	2.70	9.60	12.07	95
	2.0+2.0+2.5+5.0	1.67	1.67	2.09	4.17	3.85	9.60	11.30	0.61	2.03	2.57	2.90	9.40	11.80	95
	2.0+2.0+2.5+6.0	1.54	1.54	1.92	4.61	4.17	9.60	11.51	0.67	2.03	2.64	3.20	9.30	12.10	95
	2.0+2.0+2.5+7.1	1.41	1.41	1.76	5.01	4.49	9.60	11.57	0.73	2.02	2.65	3.40	9.30	12.20	95
	2.0+2.0+3.5+3.5	1.75	1.75	3.05	3.05	3.72	9.60	11.22	0.60	2.13	2.67	2.80	9.80	12.24	95
	2.0+2.0+3.5+4.2	1.64	1.64	2.87	3.45	3.87	9.60	11.23	0.63	2.10	2.64	2.90	9.60	12.07	95
	2.0+2.0+3.5+5.0	1.54	1.54	2.69	3.84	4.17	9.60	11.30	0.67	2.03	2.57	3.20	9.40	11.80	95
	2.0+2.0+3.5+6.0	1.42	1.42	2.49	4.27	4.33	9.60	11.51	0.70	2.03	2.64	3.30	9.30	12.10	95
	2.0+2.0+4.2+4.2	1.55	1.55	3.25	3.25	4.02	9.60	11.24	0.65	2.07	2.60	3.00	9.50	11.91	95
	2.0+2.0+4.2+5.0	1.45	1.45	3.05	3.64	4.33	9.60	11.37	0.70	2.01	2.57	3.30	9.30	11.78	95
	2.0+2.0+4.2+6.0	1.35	1.35	2.84	4.06	4.65	9.60	11.57	0.75	2.01	2.63	3.50	9.30	12.10	95
	2.0+2.0+5.0+5.0	1.37	1.37	3.43	3.43	4.48	9.60	11.48	0.72	1.98	2.56	3.30	9.10	11.74	95
	2.0+2.5+2.5+2.5	2.02	2.53	2.53	2.53	3.23	9.60	11.15	0.52	2.12	2.63	2.40	9.80	12.10	95
	2.0+2.5+2.5+3.5	1.83	2.29	2.29	3.20	3.55	9.60	11.15	0.57	2.12	2.63	2.70	9.80	12.10	95
	2.0+2.5+2.5+4.2	1.71	2.14	2.14	3.60	3.71	9.60	11.16	0.60	2.09	2.59	2.80	9.60	11.90	95

4D139815D

5 Table de combinaison

5 - 1 Tableau des combinaisons

4MXM80A8

Chauffage 230V 50Hz

Unité extérieure	Unité intérieure	Puissance de chauffage [kW]				Puissance totale [kW]			Entrée électrique [kW]			Courant total [A]			Facteur de puissance [%]
		Pièce A	Pièce B	Pièce C	Pièce D	Minimum	Nominal	Maximum	Minimum	Nominal	Maximum	Minimum	Nominal	Maximum	
4MXM80M2V1B 4MXM80N2V1B 4MXM80N2V1B9 4MXM80A2V1B 4MXM80A2V1B9 4MXM80A2V1B8	2.0+2.5+2.5+5.0	1.60	2.00	2.00	4.00	4.01	9.60	11.30	0.64	2.03	2.56	3.00	9.30	11.80	95
	2.0+2.5+2.5+6.0	1.48	1.85	1.85	4.43	4.17	9.60	11.51	0.67	2.02	2.64	3.10	9.30	12.08	95
	2.0+2.5+2.5+7.1	1.36	1.70	1.70	4.83	4.49	9.60	11.57	0.73	2.02	2.65	3.40	9.30	12.20	95
	2.0+2.5+3.5+3.5	1.67	2.09	2.92	2.92	3.88	9.60	11.23	0.63	2.12	2.67	2.90	9.80	12.20	95
	2.0+2.5+3.5+4.2	1.57	1.97	2.75	3.30	4.03	9.60	11.23	0.65	2.09	2.63	3.10	9.60	12.04	95
	2.0+2.5+3.5+5.0	1.48	1.85	2.58	3.69	4.17	9.60	11.30	0.67	2.03	2.56	3.20	9.30	11.80	95
	2.0+2.5+3.5+6.0	1.37	1.71	2.40	4.11	4.49	9.60	11.51	0.73	2.02	2.64	3.40	9.30	12.08	95
	2.0+2.5+4.2+4.2	1.49	1.86	3.13	3.13	4.18	9.60	11.24	0.68	2.07	2.60	3.20	9.50	11.88	95
	2.0+2.5+4.2+5.0	1.40	1.75	2.94	3.50	4.49	9.60	11.37	0.73	2.01	2.57	3.40	9.30	11.76	95
	2.0+2.5+5.0+5.0	1.32	1.66	3.31	3.31	4.63	9.60	11.48	0.75	1.99	2.56	3.50	9.20	11.72	95
	2.0+3.5+3.5+3.5	1.54	2.69	2.69	2.69	4.20	9.60	11.23	0.69	2.12	2.67	3.20	9.80	12.20	95
	2.0+3.5+3.5+4.2	1.45	2.55	2.55	3.05	4.35	9.60	11.23	0.71	2.09	2.63	3.30	9.60	12.04	95
	2.0+3.5+3.5+5.0	1.37	2.40	2.40	3.43	4.49	9.60	11.37	0.73	2.03	2.60	3.40	9.30	11.88	95
	2.0+3.5+4.2+4.2	1.38	2.42	2.90	2.90	4.50	9.60	11.24	0.74	2.07	2.60	3.40	9.50	11.88	95
	2.5+2.5+2.5+2.5	2.40	2.40	2.40	2.40	3.39	9.60	11.16	0.54	2.11	2.62	2.60	9.70	12.10	95
	2.5+2.5+2.5+3.5	2.18	2.18	2.18	3.05	3.71	9.60	11.16	0.60	2.11	2.62	2.80	9.70	12.10	95
	2.5+2.5+2.5+4.2	2.05	2.05	2.05	3.45	3.87	9.60	11.16	0.62	2.09	2.59	2.90	9.60	11.90	95
	2.5+2.5+2.5+5.0	1.92	1.92	1.92	3.84	4.17	9.60	11.30	0.67	2.03	2.55	3.10	9.30	11.80	95
	2.5+2.5+2.5+6.0	1.78	1.78	1.78	4.27	4.33	9.60	11.51	0.70	2.02	2.63	3.30	9.30	12.05	95
	2.5+2.5+3.5+3.5	2.00	2.00	2.80	2.80	4.03	9.60	11.23	0.66	2.11	2.66	3.10	9.70	12.17	95
	2.5+2.5+3.5+4.2	1.89	1.89	2.65	3.17	4.19	9.60	11.23	0.68	2.09	2.62	3.20	9.60	12.00	95
	2.5+2.5+3.5+5.0	1.78	1.78	2.49	3.56	4.33	9.60	11.30	0.70	2.03	2.55	3.30	9.30	11.80	95
	2.5+2.5+3.5+6.0	1.66	1.66	2.32	3.97	4.65	9.60	11.51	0.76	2.02	2.63	3.50	9.30	12.05	95
	2.5+2.5+4.2+4.2	1.79	1.79	3.01	3.01	4.34	9.60	11.24	0.71	2.06	2.59	3.30	9.50	11.85	95
	2.5+2.5+4.2+5.0	1.69	1.69	2.84	3.38	4.65	9.60	11.37	0.75	2.01	2.56	3.50	9.20	11.73	95
	2.5+3.5+3.5+3.5	1.85	2.58	2.58	2.58	4.20	9.60	11.23	0.69	2.11	2.66	3.20	9.70	12.17	95
	2.5+3.5+3.5+4.2	1.75	2.45	2.45	2.94	4.51	9.60	11.23	0.74	2.09	2.62	3.50	9.60	12.00	95
	2.5+3.5+3.5+5.0	1.66	2.32	2.32	3.31	4.65	9.60	11.37	0.76	2.03	2.59	3.50	9.30	11.85	95
	2.5+3.5+4.2+4.2	1.67	2.33	2.80	2.80	4.66	9.60	11.24	0.77	2.06	2.59	3.60	9.50	11.85	95
	3.5+3.5+3.5+3.5	2.40	2.40	2.40	2.40	4.51	9.60	11.23	0.75	2.11	2.66	3.50	9.70	12.17	95

4D139815D

6 Tableaux de puissances

6 - 1 Légende de tableau de puissances

Afin de mieux répondre à vos besoins en accédant rapidement aux données dans le format dont vous avez besoin, nous avons développé un outil pour consulter les tableaux de puissances.

Ci-dessous vous pouvez trouver le lien vers la base de données des tableaux de puissances et un aperçu de tous les outils qui peuvent vous aider à sélectionner le bon produit :

- **Base de données des tableaux des puissances :** vous laisse retrouver et exporter rapidement les informations de puissance que vous recherchez en fonction du modèle de l'unité, de la température de réfrigérant et du taux de connexion.
- Vous pouvez accéder à l'outil de visualisation des tableaux de puissances ici :
  https://my.daikin.eu/content/denv/en_US/home/applications/software-finder/capacity-table-viewer.html

- Un aperçu de **tous les outils logiciels** qui peuvent vous aider est disponible ici :
  https://my.daikin.eu/denv/en_US/home/applications/software-finder.html

7 Plans cotés

7 - 1 Plans cotés

4MXM68A9

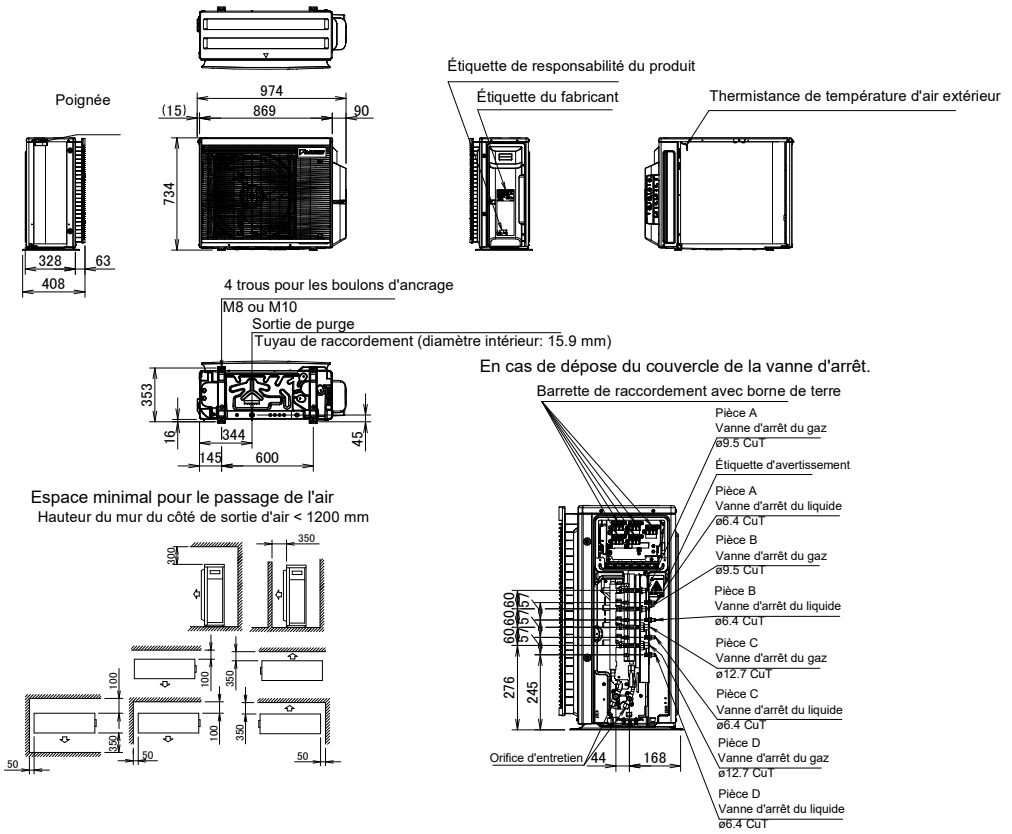

3D144279A

4MXM80A9

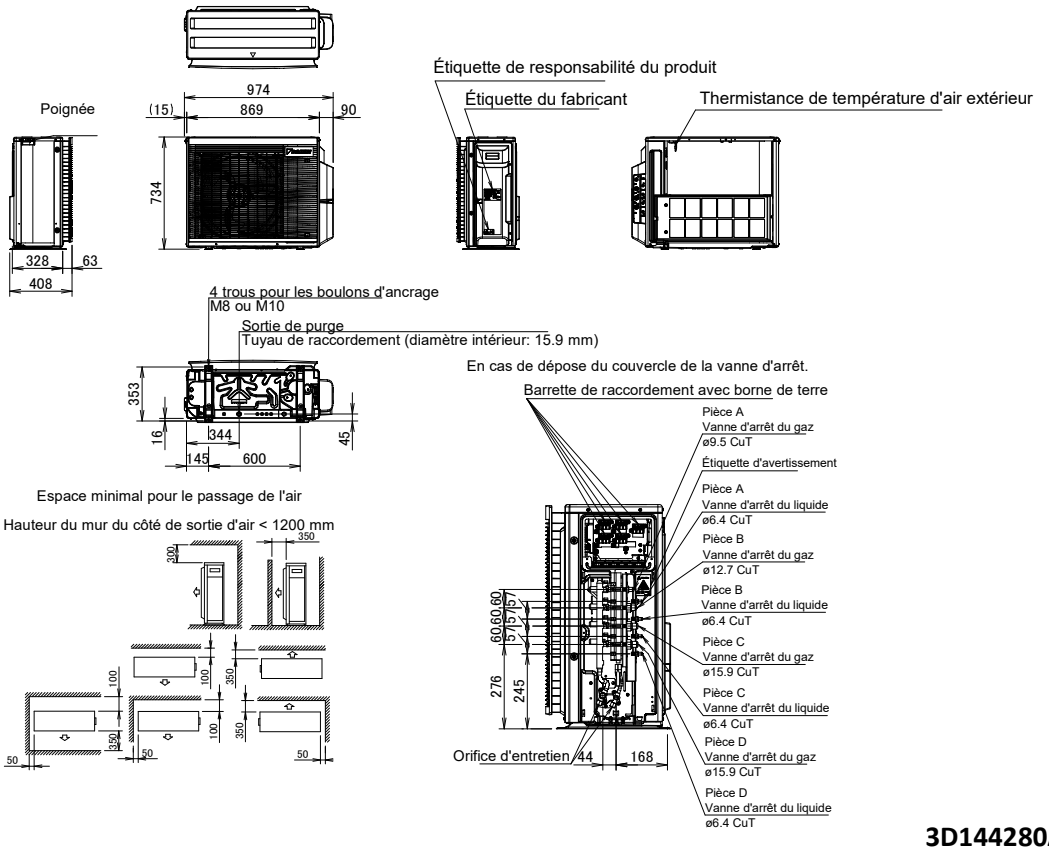

3D144280A

8 Centre de gravité

8 - 1 Centre de gravité

4MXM68A8

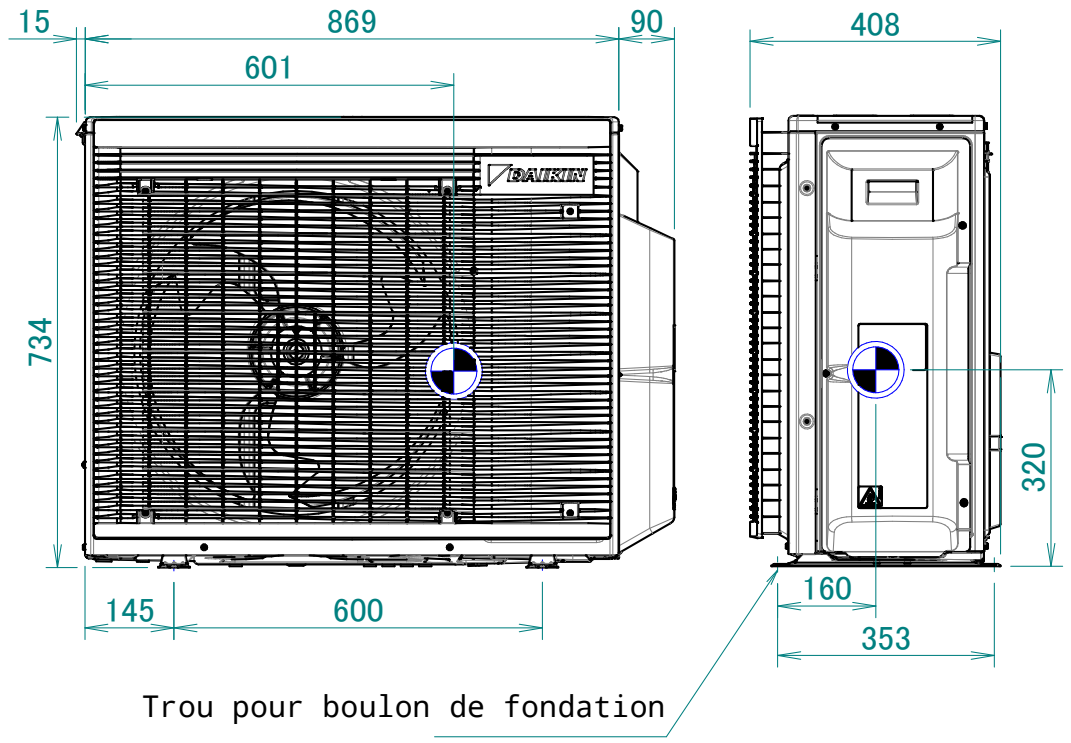

4D139753

4MXM80A8

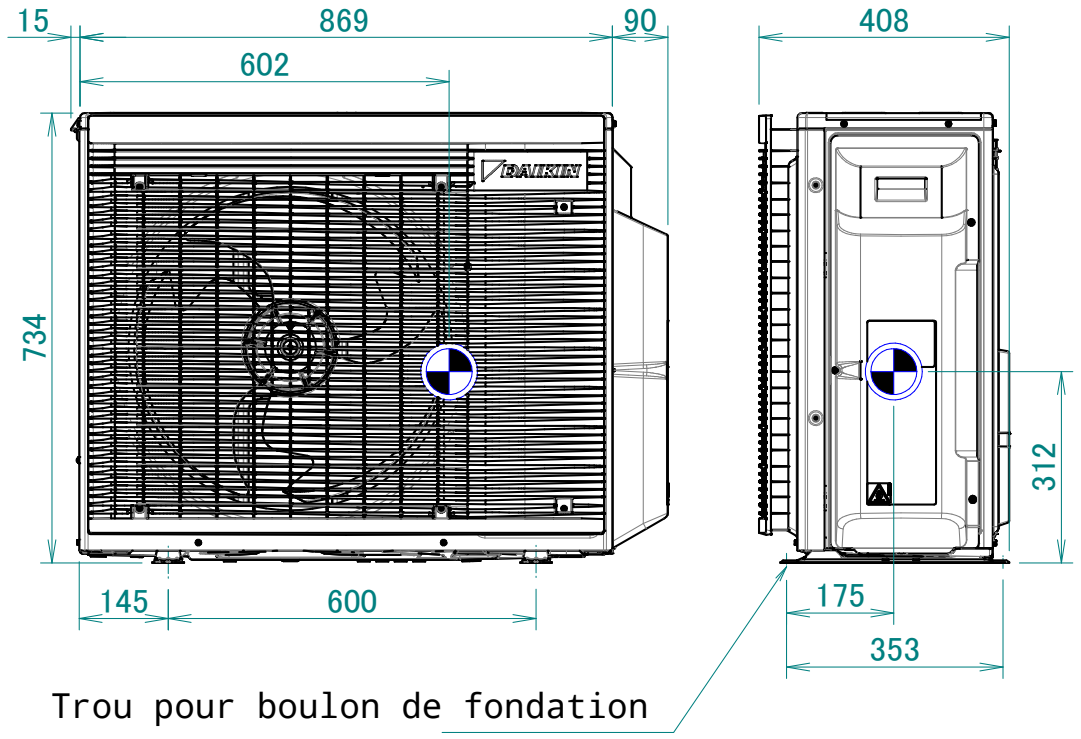

4D139697

9 Schémas de tuyauterie

9 - 1 Schémas de tuyauterie

4MXM68A8

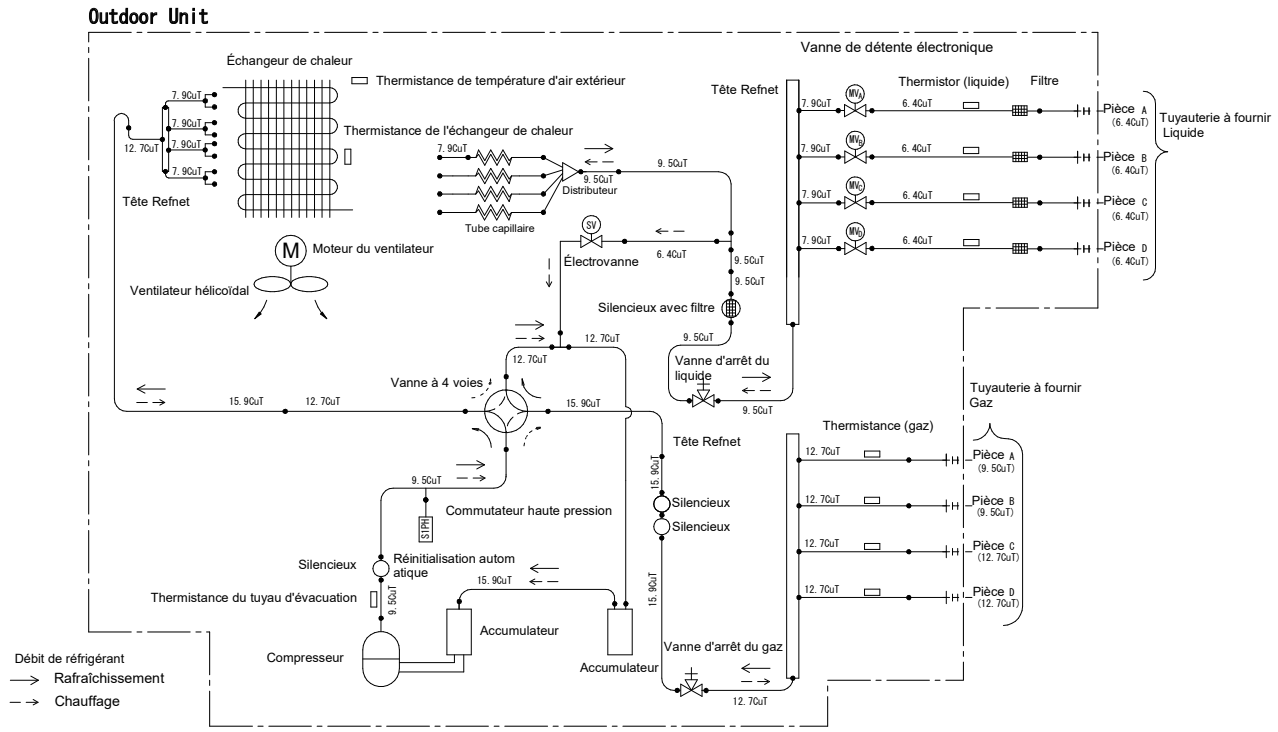

3D100787C

4MXM80A8

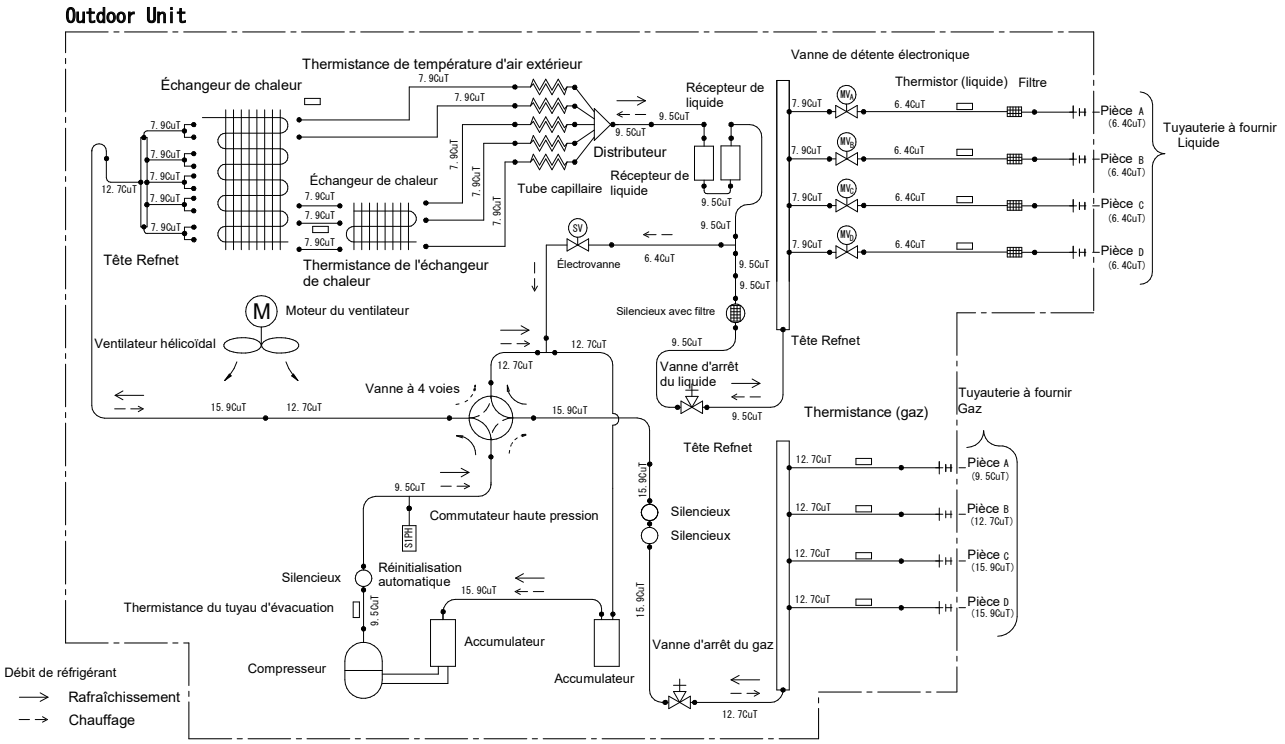

3D100791C

10 Schémas de câblage

10 - 1 Schémas de câblage - Monophasé

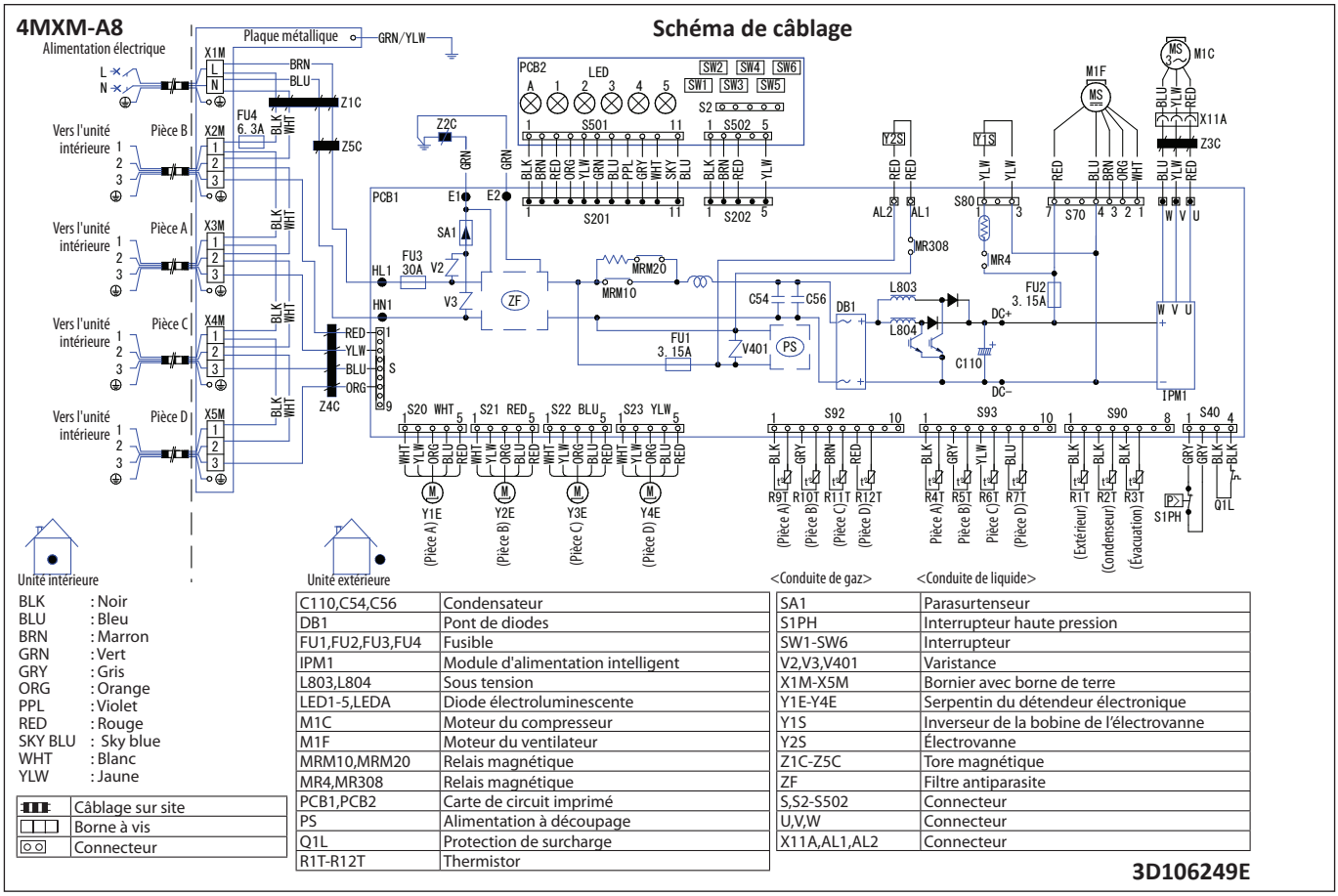

BLK	: Noir
BLU	: Bleu
BRN	: Marron
GRN	: Vert
GRY	: Gris
ORG	: Orange
PPL	: Violet
RED	: Rouge
SKY BLU	: Sky blue
WHT	: Blanc
YLW	: Jaune

	Câblage sur site
	Borne à vis
	Connecteur

C110,C54,C56	Condensateur
DB1	Pont de diodes
FU1,FU2,FU3,FU4	Fusible
IPM1	Module d'alimentation intelligent
L803,L804	Sous tension
LED1-5,LEDA	Diode électroluminescente
M1C	Moteur du compresseur
M1F	Moteur du ventilateur
MRM10,MRM20	Relais magnétique
MR4,MR308	Relais magnétique
PCB1,PCB2	Carte de circuit imprimé
PS	Alimentation à découpage
Q1L	Protection de surcharge
R1T-R12T	Thermistor

SA1	Parasurtenseur
S1PH	Interrupteur haute pression
SW1-SW6	Interrupteur
V2,V3,V401	Varistance
X1M-X5M	Bornier avec borne de terre
Y1E-Y4E	Serpentin du détendeur électronique
Y1S	Inverseur de la bobine de l'électrovanne
Y2S	Électrovanne
Z1C-Z5C	Tore magnétique
ZF	Filtre antiparasite
S,S2-S502	Connecteur
U,V,W	Connecteur
X11A,AL1,AL2	Connecteur

3D106249E

11 Données sonores

11 - 1 Spectre de pression sonore

11

4MXM68A8

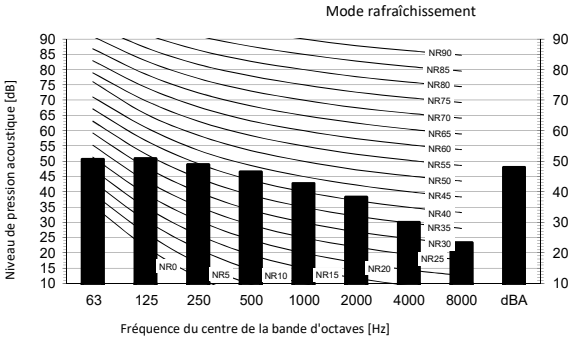

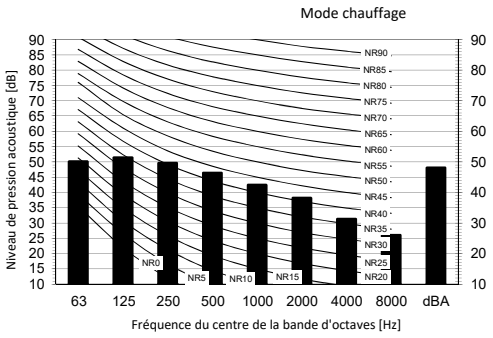

Légende

dBA = niveau de pression acoustique pondérée A (échelle A conforme à la norme IEC).

A Échelle

B Vitesse du ventilateur: Haut

Rafraîchissement Total dB

A	B
dBA	48

Chauffage Total dB

A	B
dBA	49

Emplacement du microphone

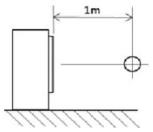

Remarques

1. Conditions de fonctionnement: source d'alimentation électrique 220-240 V/220 V 50/60 Hz, norme JIS
2. Bruit de fond déjà pris en compte.
3. Le bruit de fonctionnement varie en fonction des conditions de fonctionnement et des conditions ambiantes.
4. La méthode de prise de mesure du bruit de fonctionnement est en conformité avec JISC9612.
5. Emplacement de mesure: salle anéchoïde
6. Les valeurs ci-dessus s'appliquent lors de la connexion avec les types d'unités intérieures suivants:
   1.5, 2.0, 2.5, 3.5, 4.2, 5.0, 6.0 kW Classe

3D106224B

4MXM80A8

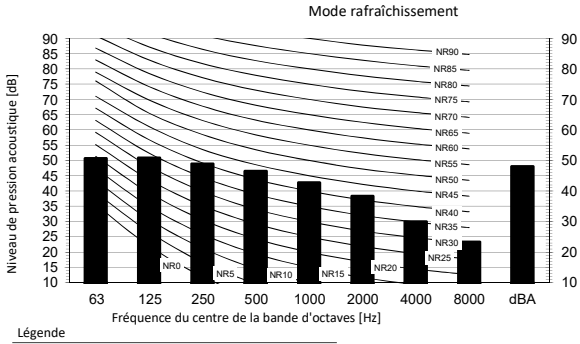

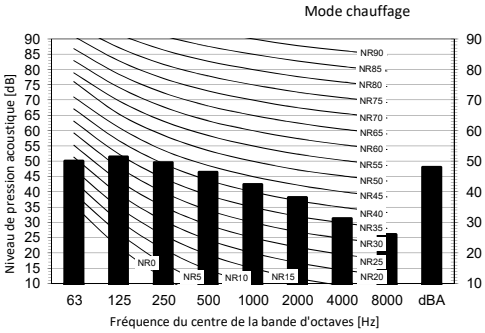

Légende

dBA = niveau de pression acoustique pondérée A (échelle A conforme à la norme IEC).

A Échelle

B Vitesse du ventilateur: Haut

Rafraîchissement Total dB

A	B
dBA	48

Chauffage Total dB

A	B
dBA	49

Emplacement du microphone

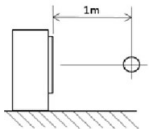

Remarques

1. Conditions de fonctionnement: source d'alimentation électrique 220-240 V/220 V 50/60 Hz, norme JIS
2. Bruit de fond déjà pris en compte.
3. Le bruit de fonctionnement varie en fonction des conditions de fonctionnement et des conditions ambiantes.
4. La méthode de prise de mesure du bruit de fonctionnement est en conformité avec JISC9612.
5. Emplacement de mesure: salle anéchoïde
6. Les valeurs ci-dessus s'appliquent lors de la connexion avec les types d'unités intérieures suivants:
   1.5, 2.0, 2.5, 3.5, 4.2, 5.0, 6.0, 7.1 kW Classe

3D106225B

12 Plage de fonctionnement

12 - 1 Plage de fonctionnement

2MXM-A8
3MXM-A8
4MXM-A8
5MXM-A8

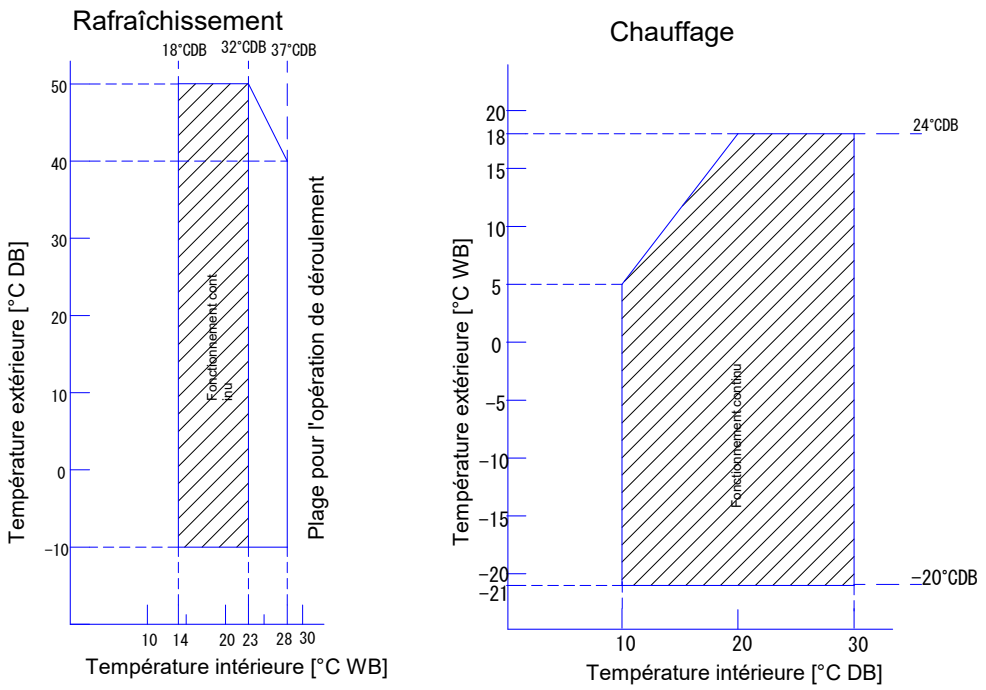

Remarques

1. Le graph est basé sur les conditions suivantes.

   Longueur de conduite du réfrigérant correspondante: 5 m

   Dénivellation: 0 m

   Débit d'air Haut

3D159133

3MXM52-68A8
4MXM-A8
5MXM-A8

Uniquement fonctionnement de l'unité hybride
Reportez-vous à la remarque 2.

Modèles concernés
3MXM52N*
3MXM52A*

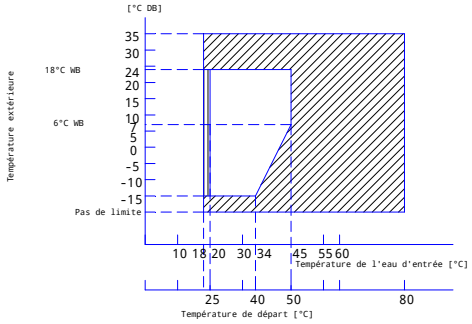

Uniquement fonctionnement de l'unité hybride
Reportez-vous à la remarque 2.

Modèles concernés
3MXM68N*, 4MXM68N*,
4MXM80N*, 5MXM90N*,
3MXM68A*, 4MXM68A*,
4MXM80A*, 5MXM90A*

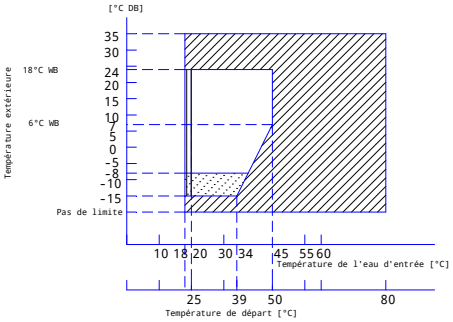

Mode chaleur eau chaude sanitaire
Modèles concernés
3MXM52N*, 3MXM68N*, 4MXM68N*, 4MXM80N*,
5MXM90N*, 3MXM52A*, 3MXM68A*, 4MXM68A*,
4MXM80A*, 5MXM90A*

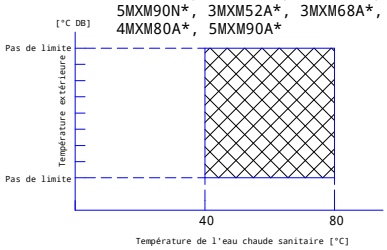

Légende

- Fonctionnement de la chaudière (La température de départ maximale du condenseur est de 50°C.)
- Zone de tirage
- Fonctionnement de la chaudière pendant le démarrage
  Reportez-vous à la remarque 1.
- Eau chaude sanitaire instantanée
  Toujours produire au moyen de la chaudière.

Remarques

1) Lorsque la pompe à chaleur fonctionne et que la température ambiante chute en deçà de -8°C, la pompe à chaleur continuera à fonctionner.
2) L'Hybride pour Multi en association avec une unité extérieure multi est uniquement prévue pour le chauffage (chauffage et ECS (uniquement par chaudière).
   L'unité intérieure de climatisation dans un système de ce type est uniquement prévue pour une usage

   Une association d'Hybride et d'unité intérieure de climatisation, tous deux en mode de chauffage, n'est PAS l'objectif principal d'un tel système.

   Par conséquent, le confort de chauffage ou le fonctionnement continu de l'unité intérieure de climatisation ne peuvent pas être garantis sur l'ensemble de la plage de fonctionnement.

3D109333A

Daikin Europe N.V. Naamloze Vennootschap · Zandvoordestraat 300 · 8400 Oostende · Belgium · www.daikin.eu · BE 0412 120 336 · RPR Oostende (Responsible Editor)

EEDFR26 04/2026

Le présent document a été créé à titre informatif uniquement et ne constitue pas une offre exécutoire de la part de Daikin Europe N.V. Daikin Europe N.V. a élaboré le contenu de ce document au meilleur de ses connaissances. L'entreprise ne donne aucune garantie expresse ou implicite quant au caractère exhaustif, à l'exactitude, à la fiabilité ou à l'adéquation à un but spécifique de son contenu ou des produits et services mentionnés dans le présent document. Les caractéristiques techniques sont susceptibles d'être modifiées sans préavis. Daikin Europe N.V. décline explicitement toute responsabilité relative à des dommages directs ou indirects, au sens le plus large de l'expression, résultant de ou liés à l'utilisation et/ou l'interprétation de ce document. Daikin Europe N.V. détient les droits d'auteur sur l'intégralité du contenu de la présente publication.